Instrukcja oryginalna
IO-888WPX-PL-20260611

KLIMAWENT
Po prostu niezawodnie

INSTRUKCJA OBSŁUGI

Wentylatory przenośne przeciwwybuchowe

WPA-P-N/Ex

PL

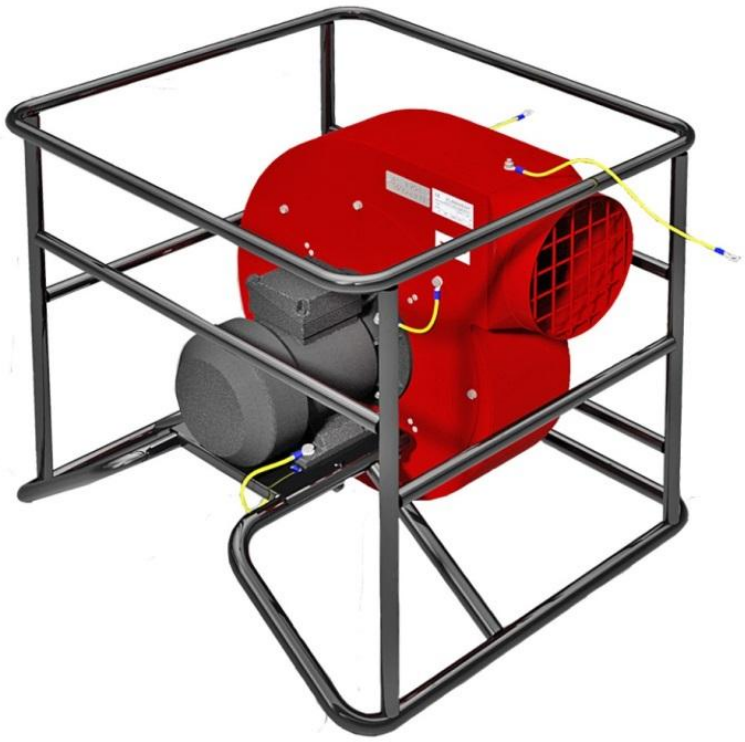

Instrukcja obsługi dotyczy następujących modeli urządzeń:

Nr katalogowy	Nazwa produktu
988W16	WPA-6-P-N/Ex
988W17	WPA-8-P-N/Ex
988W18	WPA-10-P-N/Ex

CE Ex II 2G Ex h IIC T3 Gb

Instrukcja obsługi – tytuł: „Wentylatory przenośne przeciwwybuchowe WPA-P-N/Ex”

Nazwa i adres producenta:

KLIMAWENT S.A. Poland
ul. Chwaszczyńska 194, 81-571 Gdynia
tel.: +48 58 629 64 80
fax: +48 58 629 64 19
e-mail: **klimawent@klimawent.com.pl**
strona WWW: **www.klimawent.com.pl**

Copyright © by **KLIMAWENT S.A.**
Gdynia 2026

Data publikacji: 2026.06.11

Liczba stron: 16

SPIS TREŚCI

1. UWAGI WSTĘPNE 5
2. PRZEZNACZENIE 6
3. ZASTRZEŻENIA PRODUCENTA 7
4. DANE TECHNICZNE 7
5. BUDOWA I DZIAŁANIE 9
6. MONTAŻ I URUCHOMIENIE 10
7. UŻYTKOWANIE 12
8. ZAKŁÓCENIA W PRACY, PRZYCZYNY, ŚRODKI ZARADCZE 13
9. KONSERWACJA 13
10. INSTRUKCJA BHP 14
11. TRANSPORT I PRZECHOWYWANIE 14
12. WARUNKI GWARANCJI 14
13. WZÓR DEKLARACJI ZGODNOŚCI 15

1. UWAGI WSTĘPNE

Niniejsza instrukcja obsługi przeznaczona jest dla użytkownika wentylatorów dachowych typu **WPA-P-N/Ex**. Jej celem jest dostarczenie użytkownikowi wskazówek dotyczących zastosowania, uruchamiania i eksploatacji w/w wyrobu. **Przed przystąpieniem do montażu urządzenia na stanowisku pracy i jego uruchomieniem należy dokładnie zapoznać się z treścią instrukcji.**

Ze względu na stałe udoskonalanie naszych wyrobów zastrzegamy sobie możliwość zmian konstrukcyjnych podwyższających walory użytkowe i bezpieczeństwo urządzenia. **Konstrukcja wentylatorów typu WPA-P-N/Ex odpowiada wymaganiom aktualnego poziomu techniki oraz spełnia warunki bezpieczeństwa i ochrony zdrowia zawarte w:**

- **Dyrektywie 2006/42/WE** – Dyrektywa Parlamentu Europejskiego i Rady z dnia 17 maja 2006 r. w sprawie maszyn, zmieniająca dyrektywę 95/16/WE (wersja przekształcona), Dz.U. UE L 157 z 09.06.2006, s. 24–86
- **Dyrektywie 2014/35/UE** – Dyrektywa Parlamentu Europejskiego i Rady z dnia 26 lutego 2014 r. w sprawie harmonizacji ustawodawstw państw członkowskich odnoszących się do udostępniania na rynku sprzętu elektrycznego przewidzianego do stosowania w określonych granicach napięcia, Dz.U. UE L 96 z 29.03.2014, s. 357–374.
- **Dyrektywie ATEX 2014/34/UE** – Dyrektywa Parlamentu Europejskiego i Rady z dnia 26 lutego 2014 r. w sprawie harmonizacji ustawodawstw państw członkowskich odnoszących się do urządzeń i systemów ochronnych przeznaczonych do stosowania w atmosferach potencjalnie wybuchowych (wersja przekształcona), Dz.U. UE L 96 z 29.03.2014, s. 309–356.

Spełniają również wymagania następujących norm zharmonizowanych:

- **PN-EN ISO 12100:2012** – Bezpieczeństwo maszyn – Ogólne zasady projektowania – Ocena ryzyka i zmniejszanie ryzyka.
- **PN-EN 60204-1:2018-12** – Bezpieczeństwo maszyn. Wyposażenie elektryczne maszyn. Wymagania ogólne.
- **PN-EN IEC 60079-0:2018-09** – Atmosfery wybuchowe - Część 0: Urządzenia - Podstawowe wymagania
- **PN-EN ISO 13857:2020-03** – Bezpieczeństwo maszyn – Odległości bezpieczeństwa uniemożliwiające sięganie kończynami górnymi i dolnymi do stref niebezpiecznych.
- **PN-EN 1127-1:2019-10** – Atmosfery wybuchowe – Zapobieganie wybuchowi i ochrona przed wybuchem – Pojęcia podstawowe i metodologia.
- **PN-EN ISO 80079-36:2016-07** – Atmosfery wybuchowe – Część 36: Urządzenia nieelektryczne do atmosfer wybuchowych – Metodyka i wymagania
- **PN-EN ISO 80079-37:2016-07** – Atmosfery wybuchowe – Część 37: Urządzenia nieelektryczne do atmosfer wybuchowych – Rodzaj zabezpieczenia nieelektrycznego: bezpieczeństwo konstrukcyjne „c”, nadzorowanie źródeł zapłonu „b”, zanurzenie w cieczy „k”.
- **PN-EN 14986:2017-02** – Projektowanie wentylatorów stosowanych w przestrzeniach zagrożonych wybuchem.
- **PN-EN ISO 13857:2020-03** – Bezpieczeństwo maszyn - Odległości bezpieczeństwa uniemożliwiające sięganie kończynami górnymi i dolnymi do stref niebezpiecznych

2. PRZEZNACZENIE

A. Wentylatory **WPA-P-N/Ex** są przeznaczone do pracy w przestrzeniach zagrożonych wybuchem, w których może wystąpić atmosfera wybuchowa tj. mieszanina substancji palnych w postaci gazów i par z powietrzem, w której po wystąpieniu zapłonu, spalanie rozprzestrzenia się na całą niespaloną mieszaninę.
B. Wentylatory mogą pracować **w zakresie temperatur -20°C do +40°C**.
C. Są przeznaczone do przetłaczania powietrza suchego o zapyleniu nie większym niż 0,3g/m3, bez zanieczyszczeń lepkich, żrących i temperaturze maksymalnej +60°C.
D. Podwyższony spręż tych wentylatorów pozwala na ich współpracę z odciągami miejscowymi i urządzeniami filtrowentylacyjnymi, a także z siecią wentylacyjną o znacznych oporach.
E. Zgodnie z dyrektywą 2014/34/UE ATEX oraz normą PN-EN ISO 80079-36 urządzenie daje poziom zabezpieczenia: **„WYSOKI”** – jako urządzenie sklasyfikowane w **grupie II kategoria 2** i jest przeznaczone do użycia w przestrzeniach, w **których jest prawdopodobne pojawienie się atmosfer wybuchowych**. Urządzenie może pracować **w strefach 1, 2 (G).**

Urządzenie jest oznaczone na tabliczce znamionowej:

CE Ex **II 2G Ex h IIC T3 Gb**

Wyjaśnienie:

- **grupa II** – urządzenie przeznaczone jest do pracy w zakładach na powierzchni innych niż górnicze, w miejscach zagrożonych występowaniem atmosfer wybuchowych, z wyłączeniem zastosowania przy zagrożeniu metanem lub pyłem węglowym,
- **kategoria 2** – urządzenie przeznaczone do użytkowania w przestrzeniach, w których zagrożenie wybuchem może czasami wystąpić w trakcie normalnego działania,
- **zagrożenie G** – urządzenie przeznaczone do użytkowania w przestrzeniach, gdzie zagrożeniem wybuchowości są palne gazy, pary lub mgły,
- **Ex** – urządzenie przeznaczone do pracy w strefach zagrożenia wybuchem,
- **h** – urządzenie zostało skonstruowane stosując środki ochrony typu „c”, czyli środki konstrukcyjne, które zabezpieczają przed możliwością zapłonu wywołanego przez gorące powierzchnie, iskry lub sprężanie adiabatyczne wytwarzane przez poruszające się części,
- **IIC** – urządzenie przeznaczone jest do przetłaczania atmosfery, w której zagrożeniem wybuchowym są **gazy** o MESG ≤ 0.5 i MIC < 0.45,
- **T3** – urządzenie skonstruowane jest tak, że maksymalna temperatura powierzchni dowolnej jej części w czasie normalnej pracy nie przekroczy **+200°C**,
- **Gb** – urządzenie (i jego wyposażenie) posiada poziom zabezpieczenia minimum **EPL = Gb** co umożliwia stosowanie go w strefie zagrożenia wybuchem gazu – **1**.

3. ZASTRZEŻENIA PRODUCENTA

A. Producent nie ponosi odpowiedzialności za skutki wynikające z użytkowania urządzenia niezgodnie z przeznaczeniem.
B. Niedopuszczalne jest instalowanie na urządzeniu dodatkowych elementów, które nie wchodzą w jego skład lub nie są częścią wyposażenia.
C. Niedopuszczalne jest samowolne modyfikowanie urządzenia.
D. Należy chronić obudowę urządzenia przed uszkodzeniami mechanicznymi.
E. Przed montażem urządzenia trzeba dokładnie sprawdzić nośność elementów konstrukcyjnych, do których urządzenia będzie przymocowane. Niewłaściwe, niestaranne lub niestabilne zamocowanie urządzenia może bowiem doprowadzić do jego uszkodzenia, a także stwarza realne zagrożenie dla ludzi, którzy znajdują się w pobliżu.
F. **Wentylatory nie mogą być stosowane do przetłaczania powietrza zawierającego zanieczyszczenia lepkie, które mogą osadzać się na urządzeniu, a zwłaszcza na wirniku.**
G. **Wentylatory nie mogą być stosowane do przetłaczania powietrza zawierającego zanieczyszczenia żrące, które mogą oddziaływać niekorzystnie na urządzenie.**
H. W czasie użytkowania obroty maksymalne wirnika nie powinny być wyższe niż obroty nominalne.
I. **Producent nie ponosi odpowiedzialności za odniesione urazy, zranienia bądź uszkodzenia ciała będące następstwem nieprawidłowego użytkowania.**

4. DANE TECHNICZNE

UWAGA!

W wentylatorach przeciwwybuchowych WPA standardowo są montowane silniki przystosowane do pracy w pionie z wałkiem w dół:

- **IMV1 [IM3011]** w przypadku silników kołnierzowych,
- **IMV15 [IM2011/IM2111]** w przypadku silników kołnierzowo – łapowych.

Tabela 1

Typ	Obroty synchro-niczne [1/min]	Napięcie [V]	Moc silnika [kW]	Stopień ochrony	Poziom ciśnienia akustycznego. [dB(A)] w odległości		Wydatek maksymalny [m^3/h]	Podciśnienie maksymalne [Pa]	Masa [kg]
					1m	5m			
WPA-6-P-N/Ex	3000	3x400	0,75	IP55	83 / 75*	69 / 61*	2500	1700	26
WPA-8-P-N/Ex			1,5		88 / 78*	74 / 64*	3900	2050	34
WPA-10-P-N/Ex			4,0		91 / 81	77 / 67*	7400	2600	74

* Pomiary hałasu wykonano z dodatkowym tłumikiem TK, L=500 mm zainstalowanym na stronie ssawnej wentylatora.

1. Maksymalna temperatura przetłaczanego powietrza wynosi +60ºC. Maksymalna temperatura w strefie pracy +40ºC.

2. Maksymalne zapylenie przetłaczanego powietrza nie powinno przekraczać 0,3 g/m^3.

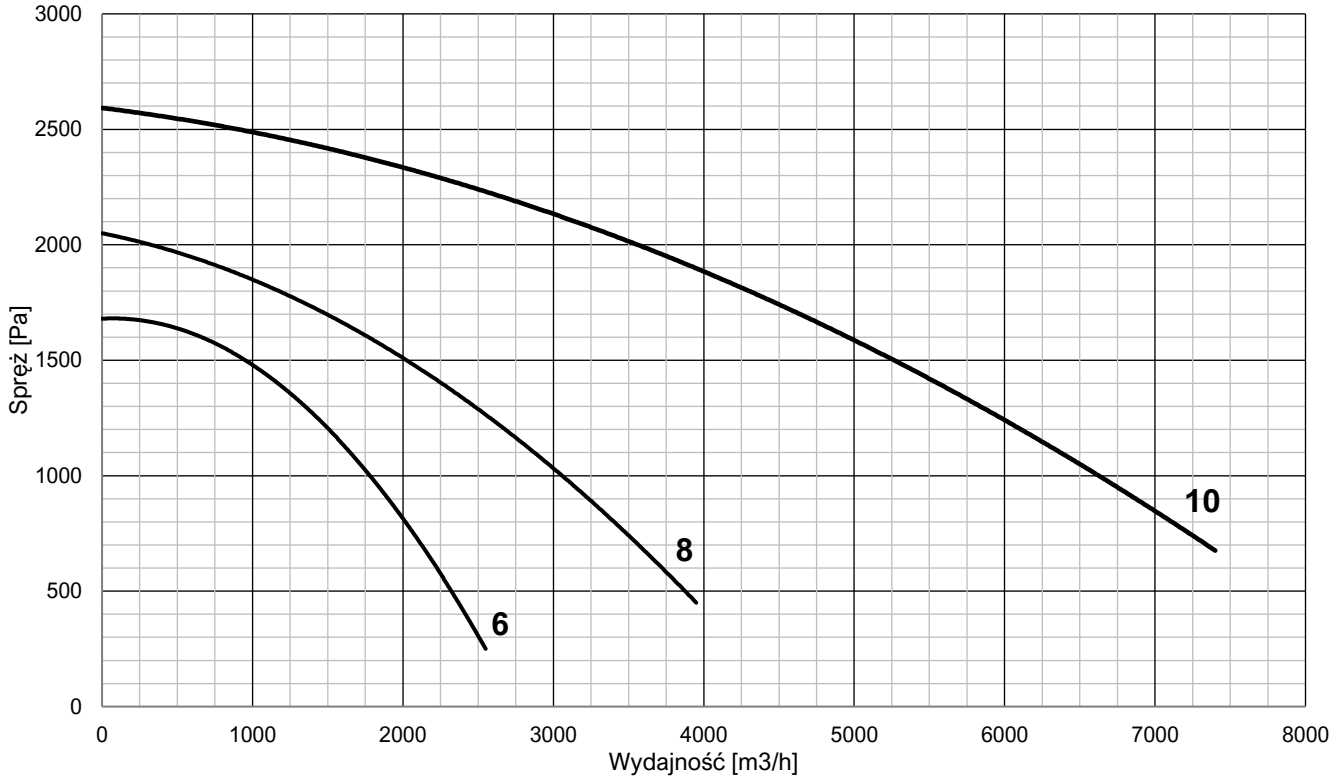

Rysunek 4-1 Charakterystyki przepływowe wentylatorów typu WPA-P-N/Ex

6 – WPA-6-P-N/Ex; **8** – WPA-8-P-N/Ex; **10** – WPA-10-P-N/Ex

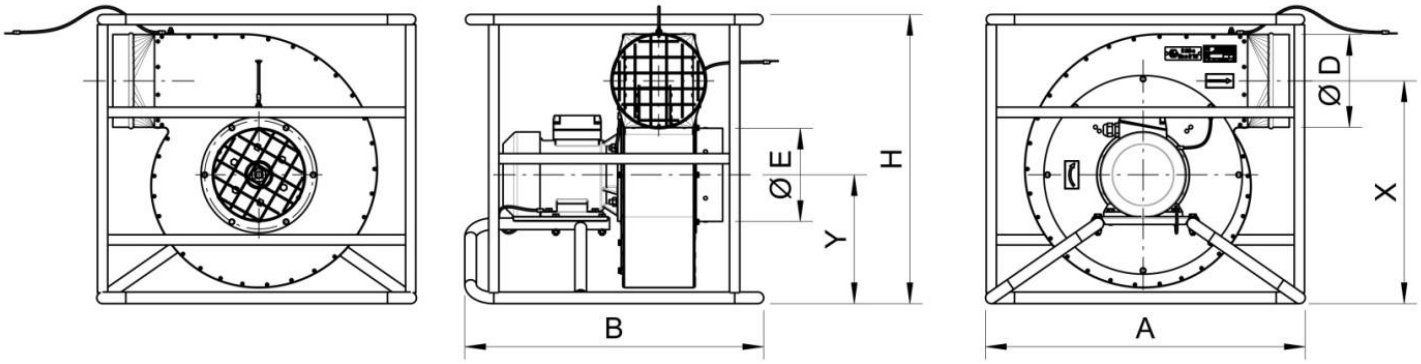

Rysunek 4-2 Wymiary wentylatorów typu WPA-P-N/Ex

Tabela 2 Wymiary wentylatorów typu WPA-P-N/Ex z wyrzutem poziomym

Typ	A [mm]	B [mm]	D [mm]	E [mm]	X [mm]	Y [mm]	H [mm]
WPA-6-P-N/Ex	555	605	160	160	455	245	575
WPA-8-P-N/Ex	690	645	200	200	480	280	625
WPA-10-P-N/Ex	775	825	250	250	540	310	745

5. BUDOWA I DZIAŁANIE

Wentylator składa się ze spiralnej obudowy stalowej, przeciwwybuchowego silnika elektrycznego z osadzonym na jego wale wirnika promieniowego. Cały wentylator wmontowany jest w środku ramy nośnej, która służy jako osłona oraz środek transportu.

Wlot zaopatrzony jest w kołnierze gładkie umożliwiające montaż przewodów elastycznych i sztywnych nasuwanych na konstrukcję wentylatora.

Wlot i wylot wentylatora są zabezpieczone kratką ochronną. Na wlocie wentylatora zaleca się instalowanie tłumików hałasu typu TK (patrz dane akustyczne w Tabela 1).

Do obudowy wentylatora zamocowane są przewody ochronne przeznaczone do odprowadzania ładunków elektrostatycznych. Na obudowie silnika znajduje się zacisk do mocowania przewodu ochronnego łączącego silnik elektryczny z obudową wentylatora. Znajduje się również puszka przyłączeniowa do zasilania elektrycznego.

5.1 WYPOSAŻENIE DODATKOWE

Wyposażenie dodatkowe jest dostarczane na odrębne zamówienie.

Typowe wyposażenie:

- tłumiki hałasu.

6. MONTAŻ I URUCHOMIENIE

Wentylatory przeznaczone są do pracy wewnątrz pomieszczeń osłoniętego od wpływu środowiska zewnętrznego – opadów atmosferycznych i bezpośredniego nasłonecznienia.

Króciec ssawny i tłoczny wentylatora należy połączyć z instalacją poprzez elastyczne króćce wykonane z materiału antystatycznego i połączyć całą instalację przewodami ochronnymi odprowadzającymi ładunki elektryczne.

Sposoby mocowania króćców, w zależności od przyjętych technologii wykonania instalacji należy ustalić przed montażem instalacji.

Zaleca się stosowanie tłumików po stronie ssawnej i tłocznej wentylatora ograniczając hałas.

Użytkownik, dokonujący montażu, jest odpowiedzialny za pełne przestrzeganie postanowień PN-EN ISO 13857.

6.1 WYTYCZNE MONTAŻOWE

A. **INSTALACJA WENTYLACYJNA**, do której dokonuje się dołączenia wentylatorów **WPA-P-N/Ex**, powinna być zaprojektowana i wykonana zgodnie z obowiązującymi przepisami i normatywami stosownie do miejscowego zagrożenia wybuchem.
B. **INSTALACJA ELEKTRYCZNA**, do której dokonuje się podłączenia wentylatorów **WPA-P-N/Ex**, powinna być zaprojektowana i wykonana zgodnie z obowiązującymi przepisami i normatywami stosownie do miejscowego zagrożenia wybuchem.
    a. Przed podłączeniem należy upewnić się, czy parametry istniejącej sieci odpowiadają parametrom na tabliczce znamionowej. W przeciwnym wypadku podłączenie nie może być realizowane.
    b. Podłączenie zasilania powinno być wykonane przez pracownika z potwierdzonymi kwalifikacjami, zgodnie z obowiązującymi przepisami i normami.
    c. Całość instalacji wentylacyjnej winna posiadać prawidłowo wykonaną instalację odprowadzania ładunków elektrostatycznych. Połączenia kanałów wentylacyjnych powinny posiadać połączenia elektrostatyczne wykonane przewodem ochronnym.
    d. Należy sprawdzić, czy kanały metalowe są odpowiednio uziemione. Należy również wykonać uziemienie obudowy silnika, łącząc przewodem ochronnym zacisk na obudowie silnika z uziemieniem.

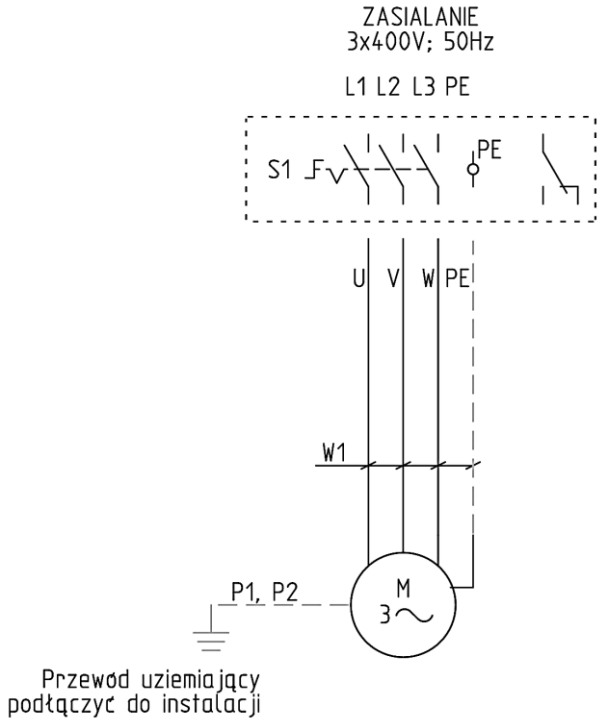

Rysunek 6-1 Schemat elektryczny podłączenia wentylatorów

UWAGA!

1. Napięcie zasilania 3x400V, 50Hz.
2. Praca ciągła S1.
3. Stopień ochrony IP55.
4. Temperatura otoczenia -20°C do +40°C.
5. Wentylator i instalację połączyć przewodami ochronnymi w izolacji żółto-zielonej G6 zakończone obustronnie oczkowymi izolowanymi końcówkami KOI.
6. Zasilanie do wentylatora doprowadzić przewodem dobranym przez integratora do warunków miejscowych, uwzględniając długość przewodu, spadki napięć, sposób ułożenia przewodu i podłączyć do zacisków w puszce łączeniowej silnika.
7. Uzwojenia silnika połączyć zgodnie z danymi na tabliczce znamionowej silnika i schematem producenta silnika.
8. Zaleca się stosowanie wyłącznika serwisowego w wykonaniu ATEX instalowanego przy wentylatorze do odłączania zasilania wentylatora podczas prac konserwacyjnych.
9. Instalacje i zastosowane w strefie pracy urządzenia muszą być zgodne z wymaganiami dyrektywy ATEX 2014/34/UE oraz obowiązującymi przepisami i normami.

6.2 KONTROLA BEZPIECZEŃSTWA PRZED URUCHOMIENIEM

A. Należy sprawdzić, czy wszystkie mechaniczne połączenia zostały w sposób prawidłowy zrealizowane.
B. Należy sprawdzić prawidłowość podłączeń elektrycznych, kolejność faz.
C. Należy sprawdzić prawidłowość podłączenia silnika do przewodu ochronnego PE.
D. Po uruchomieniu należy sprawdzić kierunek obrotów wirnika, który powinien być zgodny ze strzałką na obudowie.

7. UŻYTKOWANIE

Konstrukcja wentylatora wykonanie pozwalają na długotrwałe użytkowanie bez codziennej obsługi. Należy jednak okresowo sprawdzać połączenia mechaniczne i elektryczne, stan uziemienia, a także zapewnić skuteczne chłodzenie silnika.

Obudowa w postaci ramy nośnej umożliwia transportowanie na niewielkie odległości w sposób ręczny i ustawienie go w pożądanej pozycji.

UWAGA!

Wentylator może wyłącznie pracować z wylotem ustawionym poziomo! Ustawiać wentylator wyłącznie na ramie tak, aby podstawa silnika i oś silnika była ustawiona poziomo!

ZA UŻYTKOWANIE NIEPRAWIDŁOWE UZNAJE SIĘ:

- przetłaczanie mediów o temperaturze przekraczających + 60°C,
- przetłaczanie mediów żrących lub utleniający,
- przetłaczanie mediów o dużym zapyleniu lub dużych cząstek zanieczyszczeń,
- użytkowanie wentylatora w miejscu, którym temperatura otoczenia silnika jest wyższa niż +40°C.

KONSEKWENCJE NIEPRAWIDŁOWEGO UŻYTKOWANIA:

- uszkodzenie łożysk,
- uszkodzenia w wyniku korozji,
- utrata wyważenia elementów wirujących,
- drgania,
- deformacje,
- uszkodzenia w wyniku tarcia.

ZAGROŻENIA, KTÓRE MOGĄ WYSTĄPIĆ NA SKUTEK NIEPRAWIDŁOWEGO UŻYTKOWANIA:

- uszkodzenia lub inne defekty spowodowane:
  - rozerwaniem się wirnika,
  - pęknięciem wału,
  - pęknięciem będącym wynikiem zmęczenia materiału,
  - ogniem i wybuchem spowodowanym iskrami.

UWAGA!

W razie stwierdzenia nietypowych oznak pracy wentylatora lub gwałtownego wzrostu hałasu, należy urządzenie odłączyć od zasilania, dokładnie skontrolować i postąpić wg wskazówek podanych w pkt. 8 – ZAKŁÓCENIA W PRACY, PRZYCZYNY, ŚRODKI ZARADCZE.

UWAGA!

W razie stwierdzenia objawów niewłaściwej pracy urządzenia (wzrost hałasu, drgania, obniżona wydajność) należy odłączyć wentylator od zasilania i dokonać przeglądu w celu znalezienia przyczyn zakłóceń w pracy.

UWAGA!

Każdorazowa naprawa lub zamiana części wymaga (wg Dyrektywy 2014/34/UE ATEX) umieszczenia stosownej informacji na dodatkowej tabliczce lub w dokumentacji towarzyszącej (dziennik napraw, itp.). Jest to obowiązek użytkownika.

8. ZAKŁÓCENIA W PRACY, PRZYCZYNY, ŚRODKI ZARADCZE

Tabela 3

ZAKŁÓCENIA	MOŻLIWE PRZYCZYNY	ŚRODKI ZARADCZE
Wyraźny i nagły spadek ilości odsysanego powietrza.	Osadzanie się na kratce wlotowej przedmiotów zakłócających pracę.	Oczyścić przewody wentylacyjne.
Pojawiają się nagłe drgania i wibracje wentylatora.	W wirniku utkwił przedmiot zakłócający pracę.	Odłączyć wentylator od zasilania i usunąć ten przedmiot
	Uszkodzenie wirnika.	Wymienić wirnik z silnikiem na nowy.
Wentylator nie daje się uruchomić.	Zanik jednej z faz lub za niskie napięcie.	Doprowadzić prawidłowe napięcie.
	Zadziałanie bloku zabezpieczeń.	Ustawić prawidłowe nastawy zabezpieczeń

9. KONSERWACJA

Konstrukcja urządzenia umożliwia ciągłą pracę bez stałej obsługi konserwacyjnej. Celem zapewnienia prawidłowej pracy wentylatorów należy w regularnych odstępach przeprowadzać ich przeglądy zachowując przy tym zasady bezpieczeństwa. Przy przeglądach należy zwrócić uwagę na funkcjonowanie wentylatora oraz stan techniczny jego elementów.

UWAGA!

Przeglądy wentylatora może wykonywać osoba wykwalifikowana, posiadająca stosowne uprawnienia i tylko po odłączeniu od sieci elektrycznej.

UWAGA!

Przy przeglądach należy stosować się do zaleceń zawartych w instrukcji obsługi silnika, która nie stanowi integralnej część instrukcji wentylatora.

W ramach przeglądu należy:

A. Na bieżąco należy utrzymywać w czystości kratkę wlotową.
B. Okresowo sprawdzać połączenia mechaniczne i elektryczne. Ponadto w razie stwierdzenia wadliwej pracy zespołu należy przeprowadzić jego kontrolę.
C. Dokonać przeglądu wentylatora (silnik elektryczny – zgodnie z zaleceniami producenta). W ramach przeglądu oczyścić wentylator z nagromadzonych zanieczyszczeń.

Przed przystąpieniem do pracy przy wentylatorze należy:

A. Odłączyć wentylator od zasilania elektrycznego. Wyjątek stanowią prace, które można wykonać jedynie w ruchu, np. przy pomiarze drgań. Należy wówczas ściśle przestrzegać przepisów BHP.
B. Odczekać aż wirnik zatrzyma się.
C. Ponowne uruchomienie wentylatora powinno nastąpić po czynnościach kontrolnych opisanych w rozdziale „Montaż i uruchomienie”.

10. INSTRUKCJA BHP

Uruchomienie i obsługa mogą odbywać się jedynie po zapoznaniu się z niniejszą instrukcją obsługi.

Wentylator nie stwarza zagrożenia pod warunkiem starannego zamocowania go do podłoża oraz do instalacji wentylacyjnej.

Podłączenie elektryczne należy wykonać dokładnie według załączonego schematu i zgodnie ze wskazówkami przedstawionymi w pkt. 6.1 – WYTYCZNE MONTAŻOWE. Powinno być wykonane przez osobę z potwierdzonymi kwalifikacjami, zgodnie z obowiązującymi przepisami. Silnik wentylatora musi być zabezpieczony przed skutkami zwarć i przeciążeń.

UWAGA!

W czasie użytkowania należy kontrolować podłączenie wentylatora do przewodu ochronnego PE.

UWAGA!

Wszelkie prace kontrolne i naprawcze na wentylatorze należy wykonywać tylko po odłączeniu urządzenia od zasilania. Zbliżanie się w „luźnym ubraniu" bądź wyciąganie ręki w kierunku otwartego wlotu pracującego wentylatora grozi poważnym kalectwem.

11. TRANSPORT I PRZECHOWYWANIE

Wentylatory **WPA-6-P-N/Ex**, **WPA-8-P-N/Ex** są owinięte w folię i pakowane w karton, na którym podana jest ich masa. Wentylator **WPA-10-P-N/Ex** jest owinięte w folię i umieszczone na palecie typu EURO.

W czasie załadunku i transportu opakowanie nie powinno być rzucane lub przewracane, a także obciążone od góry. Opakowań nie należy sztaplować, a w czasie transportu chronić przed opadami i zniszczeniem lub uszkodzeniem.

Magazynowanie powinno odbywać się w pomieszczeniach suchych i przewiewnych.

12. WARUNKI GWARANCJI

Okres gwarancji określony jest w karcie gwarancyjnej urządzenia.

Gwarancja nie obejmuje:

- uszkodzeń mechanicznych wentylatora zawinionych przez użytkownika,
- uszkodzeń wynikłych z użytkowania wentylatora niezgodnie z przeznaczeniem lub nieprzestrzegania niniejszej instrukcji obsługi,
- uszkodzeń wynikłych wskutek niewłaściwego transportu, przechowywania lub niewłaściwej konserwacji.

UWAGA!

Niestosowanie się do pkt. 3 – ZASTRZEŻENIA PRODUCENTA niniejszej instrukcji, a zwłaszcza samowolna przeróbka urządzenia lub stosowanie go niezgodnie z przeznaczeniem, powoduje utratę gwarancji.

13. WZÓR DEKLARACJI ZGODNOŚCI

KLIMAWENT

DEKLARACJA ZGODNOŚCI WE UE
EC&EU DECLARATION OF CONFORMITY

1. **Producent** / *Manufacturer:* KLIMAWENT S.A. 81-571 Gdynia, ul. Chwaszczyńska 194, Polska
2. **Opis produktu** / *Product name:* **Wentylator przeciwwybuchowy przenośny** *Portable explosion-proof fan*
3. **Model** / *Model:*
4. **Nr produktu** / *Product number:*

WPA-6-P-N/Ex	WPA-8-P-N/Ex	WPA-10-P-N/Ex
988W16	988W17	988W18

5. **Nr seryjny** / *Serial number:* –
6. **Rok produkcji** / *Year of production:* –
7. **Niniejsza deklaracja zgodności wydana zostaje na wyłączną odpowiedzialność producenta.** *This declaration of conformity is issued under the sole responsibility of the manufacturer.*
8. **Wymieniony powyżej wyrób spełnia wymagania następujących dyrektyw europejskich:** *The product mentioned above meets the requirements of the following European directives:*

MD 2006/42/WE	*2006/42/EC*
LVD 2014/35/UE	*2014/35/EU*
ATEX 2014/34/UE	*2014/34/EU*

9. Oznaczenie ATEX / ***ATEX marking:***

Ex **II 2G Ex h IIC T3 Gb**

10. **Odniesienia do norm zharmonizowanych oraz norm krajowych (lub ich fragmentów), które zastosowano, w stosunku do których deklarowana jest zgodność** / *References to the harmonized standards and the national standards (or parts thereof) that have been applied and against which conformity is declared:*

PN-EN ISO 12100:2012	*EN ISO 12100:2010*
PN-EN 1127-1:2019-10	*EN 1127-1:2019*
PN-EN ISO 80079-36:2016-07	*EN ISO 80079-36:2016*
PN-EN ISO 80079-37:2016-07	*EN ISO 80079-37:2016*
PN-EN 14986:2024-09	*EN 14986:2024*
PN-EN 60204-1:2018-12	*EN 60204-1:2018*
PN-EN IEC 60079-0:2018-09	*EN IEC 60079-0:2018*
PN-EN ISO 13857:2020-03	*EN ISO 13857:2019*

11. **Osoba upoważniona do przechowywania i przygotowania dokumentacji technicznej:** *A person authorized to store and prepare technical documentation:* Teodor Świrbutowicz, KLIMAWENT S.A.
12. **Niniejsza deklaracja zgodności jest podstawą do oznakowania wyrobu znakiem:** *This declaration of conformity is the basis for marking the product with the mark:* CE

Deklaracja zgodności wystawiona została w oparciu o przeprowadzony proces oceny zgodności. Deklaracja ta odnosi się wyłącznie do maszyny w stanie, w jakim została wprowadzona do obrotu i nie obejmuje części składowych dodanych przez użytkownika końcowego lub przeprowadzonych przez niego późniejszych działań.	*The declaration of conformity was issued based on the conformity assessment process. This declaration relates only to the machine in the state in which it was placed on the market and does not cover components added by the end user or subsequent actions performed by the end user.*

W imieniu producenta podpisali / *Signed on behalf of the manufacturer by:*

CE

Michał Kulczyński
CZŁONEK ZARZĄDU / *MEMBER OF THE BOARD*

ISO 9001:2015

Joanna Koniarek
PREZES ZARZĄDU / *CEO*

Data wydania dokumentu: *Date of document release:* **2026-05-20**

Instrukcja obsługi – tytuł: „Wentylatory przenośne przeciwwybuchowe WPA-P-N/Ex”

IO-888WPX-PL-20260611

KLIMAWENT
Po prostu niezawodnie

KLIMAWENT S.A. Poland

ul. Chwaszczyńska 194, 81-571 Gdynia

tel.: +48 58 629 64 80

fax: +48 58 629 64 19
e-mail: **klimawent@klimawent.com.pl**
strona WWW: **www.klimawent.com.pl**

klimawent@klimawent.com.pl

Copyright © by **KLIMAWENT S.A.**

Gdynia 2026.06.11