UES-UNI

STANOWISKO SZLIFIERSKO-SPAWALNICZE



ZASTOSOWANIE

- stanowiskowa wentylacja przy pracach spawalniczych i szlifierskich
- filtracja zanieczyszczeń powstających podczas obróbki stali, w tym stali wysokostopowej
- poprawa jakości powietrza na stanowiskach produkcyjnych i warsztatowych

WŁAŚCIWOŚCI

- stół odciągowy z wbudowanym wentylatorem i filtracją
- wysokowydajny wentylator promieniowy
- filtracja z wykorzystaniem filtrów nabojowych z możliwością czyszczenia
- obudowa półotwarta z bocznymi drzwiczkami uchylnymi
- sygnalizacja zabrudzenia filtrów
- panel sterowania z dodatkowym gniazdem 230 V

KORZYŚCI

- skuteczne wychwytywanie dymów i pyłów u źródła
- bezpieczniejsza praca przy spawaniu i szlifowaniu
- brak konieczności podłączenia instalacji centralnej
- niski poziom hałasu i komfort obsługi
- łatwa obsługa i dostęp do narzędzi
- długa żywotność filtrów i niskie koszty eksploatacji
- możliwość podłączenia ręcznej szlifierki kątowej
- oświetlenie LED
- talerz obrotowy do spawania drobnych elementów
- uchwyt na uchwyt spawalniczy

DANE TECHNICZNE

Typ	Numer katalogowy	Nominalny wydatek [m^3/h]	Moc [kW]	Powierzchnia filtrująca [m^2]	Masa [kg]	Napięcie [V]	Wymiary (H×L×W) [mm]	Poziom ciśnienia akustycznego [dB(A)]
UES-UNI	902U33	2500	1,5	40	420	3 × 400	1735 ×1280 ×1510	75

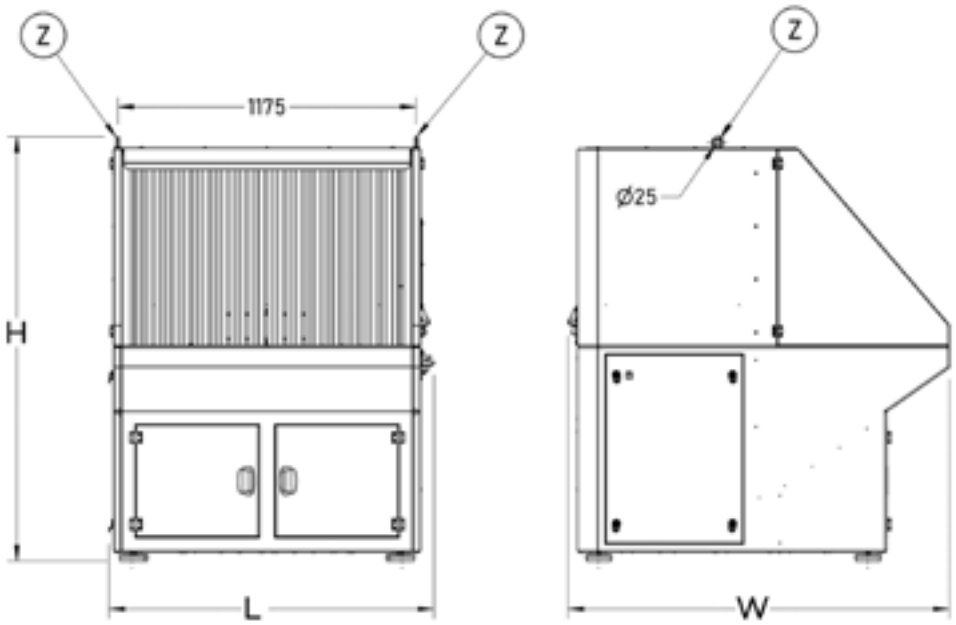

FILTRY WYMIENNE

	Typ	Numer katalogowy	Masa [kg]	Skuteczność filtracji	Liczba filtrów nabojowych	Powierzchnia filtrująca [m^2]
	PNB205038PS450/450	400F30	8,5	F9	2	40 (2 ×20)