WPA-E-N

STANDVENTILATOR

BESTIMMUNG

- Montage im Gebäude
- vor allem Anlagen mit großem Strömungswiderstand, z. B. Lokalabzüge, Abgasabsauger, komplizierte Ab- und Zuluftanlagen
- Zusammenarbeit mit Filtergeräten
- Förderung von Luft ohne klebrige und kaustische Schmutzstoffe, die explosiv sein können, von einer Höchsttemperatur bis zu +60°C und von einem Staubgehalt, der nicht mehr als 0,3 g/m³ beträgt

MERKMALE

- Mitteldruck-Radialventilator
- Spiralgehäuse aus Stahl
- Radiallaufrad aus Aluminium mir profilierten Blättern
- Elektrischer Induktionsmotor 230 V oder 400 V
- erfüllt die Anforderungen der ErP-Richtlinie 2009/125/EG

VORTEILE

- hohe Externpressung
- Typenreihe mit einem breiten Parameterbereich
- optimaler Schalldruck
- Leistung kann mit einen Wechselrichter geregelt werden (betrifft 3x400 V Motoren)

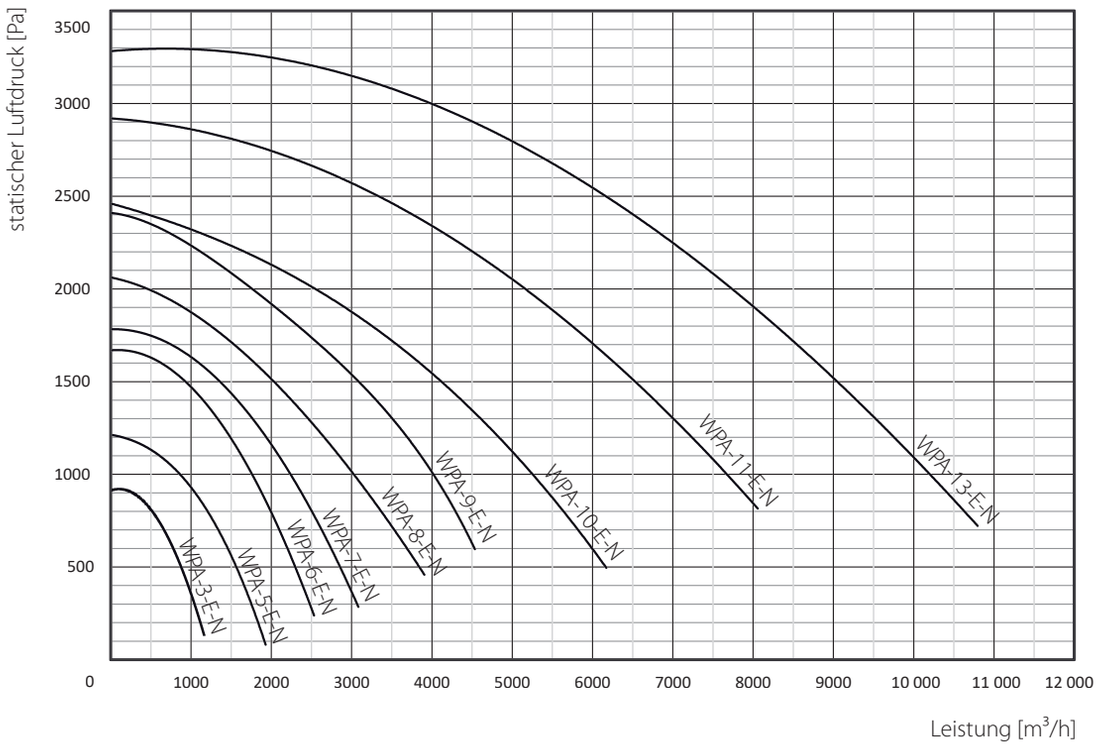

TECHNISCHE DATEN

Typ	Kat. Nr.	Synchron drehungen [1/min]	Spannung [V]	Motor-leistung [kW]	Schutzgrad IP	Schalldruck [dB(A)] aus Entfernung:		Max. Leistung [m³/h]	Max. Luftunterdruck [Pa]	Gewicht [kg]
						1 m	5 m			
WPA-3-E-1-N	804W00	3000	230	0,25	54	78/70*	64/56*	1160	940	12
WPA-3-E-3-N	804W14	3000	3x400	0,25	54	78/70*	64/56*	1160	940	12
WPA-5-E-1-N	804W01	3000	230	0,37	54	76/67*	62/53*	1900	1250	16,5
WPA-5-E-3-N	804W02	3000	3x400	0,37	54	76/67*	62/53*	1900	1250	16,5
WPA-6-E-1-N	804W03	3000	230	0,75	54	83/75*	69/61*	2500	1700	21
WPA-6-E-3-N	804W04	3000	3x400	0,75	54	83/75*	69/61*	2500	1700	21
WPA-7-E-1-N	804W05	3000	230	1,1	54	86/74*	72/60*	3100	1800	23
WPA-7-E-3-N	804W06	3000	3x400	1,1	54	86/74*	72/60*	3100	1800	23
WPA-8-E-3-N	804W07	3000	3x400	1,5	54	88/78*	74/64*	3900	2050	29
WPA-9-E-3-N	804W08	3000	3x400	2,2	54	91/82*	77/68*	4500	2400	36
WPA-10-E-3-N	804W09	3000	3x400	3,0	54	91/87*	77/67*	6200	2450	50
WPA-11-E-3-N	804W12	3000	3x400	5,5	54	97/88*	83/74*	8050	2950	64
WPA-13-E-3-N	804W13	3000	3x400	7,5	54	99/90*	85/76*	10800	3300	85

* Der Geräuschpegel wurde mit Anwendung von zusätzlichen Schalldämpfern Typ TK L=500 mm am Luftein- und Austritt des Ventilators gemessen (für WPA-3-E Schalldämpfer TK L=370 mm).
1. Die Höchsttemperatur der geförderten Luft beträgt +60°C, die Höchsttemperatur in der Arbeitszone +40°C.
2. Maximaler Staubgehalt der geförderten Luft darf nicht mehr als 0,3g/m³ betragen.

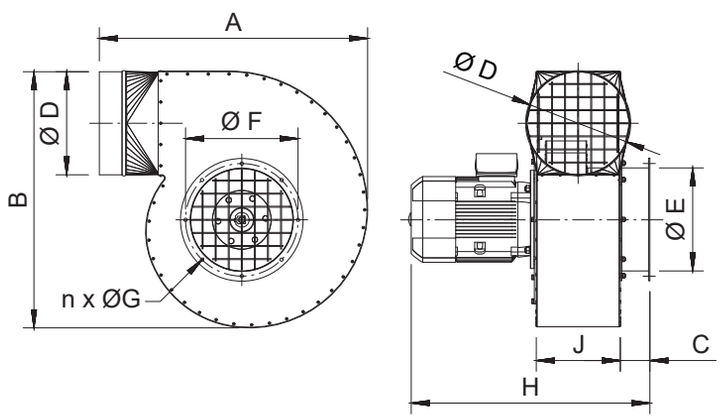

MAßE

Typ	A [mm]	B [mm]	C [mm]	D [mm]	E [mm]	F [mm]	n [Stck.]	G [mm]	H [mm]	J [mm]
WPA-3-E-1-N WPA-3-E-3-N	415	385	50	125	125	155	6	7,0	370	130
WPA-5-E-1-N WPA-5-E-3-N	485	480	60	160	160	194	6	7,0	420	140
WPA-6-E-1-N WPA-6-E-3-N	500	505	60	160	160	194	6	7,0	445	140
WPA-7-E-1-N WPA-7-E-3-N	550	520	60	200	160	194	6	7,0	460	155
WPA-8-E-3-N	570	550	60	200	200	224 234 246	8 6 8	9,0 7,0 9,0	490	155
WPA-9-E-3-N	615	615	60	200	200	224 234 246	8 6 8	9,0 7,0 9,0	510	155
WPA-10-E-3-N	655	625	80	250	250	274	8	9,0	670	232
WPA-11-E-3-N	675	645	80	250	250	274	8	9,0	680	232
WPA-13-E-3-N	805	780	90	315	315	344	8	9,0	735	258