# WPA-BOX

VENTILATORKAMMER

## BESTIMMUNG

- wird in mechanischen Druck- oder Sauglüftungssystemen, in Räumen oder an Arbeitsplätzen eingesetzt
- Anlagen mit großem Strömungswiderstand, z. B. Lokalabzüge, Abgasabsauger, komplizierte Ab- und Zuluftanlagen
- Zusammenarbeit mit Filtergeräten
- Förderung von Luft ohne klebrige und kaustische Schmutzstoffe, die explosiv sein können, Höchsttemperatur bis zu +60°C, Staubgehalt nicht mehr als 0,3 g/m$^3$

## MERKMALE

- Mitteldruckradialventilator
- Spiralgehäuse aus Stahl
- Laufrad aus Aluminium mit Blättern mit dem Profil eines Flugzeugflügels
- elektrischer Induktionsmotor 230 V oder 400 V
- schallabsorbierende Kammer
- Rahmen schwingungsisoliert
- erfüllt die Anforderungen der ErP-Richtlinie 2009/125/EG

## VORTEILE

- hohe Externpressung
- Typenreihe mit einem breiten Parameterbereich
- optimaler Schalldruck
- Leistung kann mit einen Wechselrichter geregelt werden (betrifft 3x400 V Motoren)

## TECHNISCHE DATEN

| Typ | Kat. Nr. | Synchron-drehungen [1/min] | Spannung [V] | Motor-leistung [kW] | Schutzgrad IP | Schalldruck [dB(A)] aus Entfernung*: | | Max. Leistung [m$^3$/h] | Max. Luftunterdruck [Pa] | Gewicht [kg] |
|---|---|---|---|---|---|---|---|---|---|---|
| | | | | | | 1 m | 5 m | | | |
| WPA-BOX-13-3 | 814K41 | 3000 | 3x400 | 7,5 | 54 | 77 | 63 | 10 800 | 3300 | 318 |
| WPA-BOX-14 | 814K49 | 3000 | 3x400 | 15 | 54 | 80 | 71 | 23 100 | 4000 | 530 |

* Der Geräuschpegel am Gehäuse wurde in der Anlage mit Anwendung von Schalldämpfern Typ T-WPA-BOX am Luftein- und Austritt der Ventilatorkammer gemessen.

1. Die Höchsttemperatur der geförderten Luft beträgt +60°C, die Höchsttemperatur in der Arbeitszone +40°C.
2. Maximaler Staubgehalt der geförderten Luft darf nicht mehr als 0,3g/m$^3$ betragen.

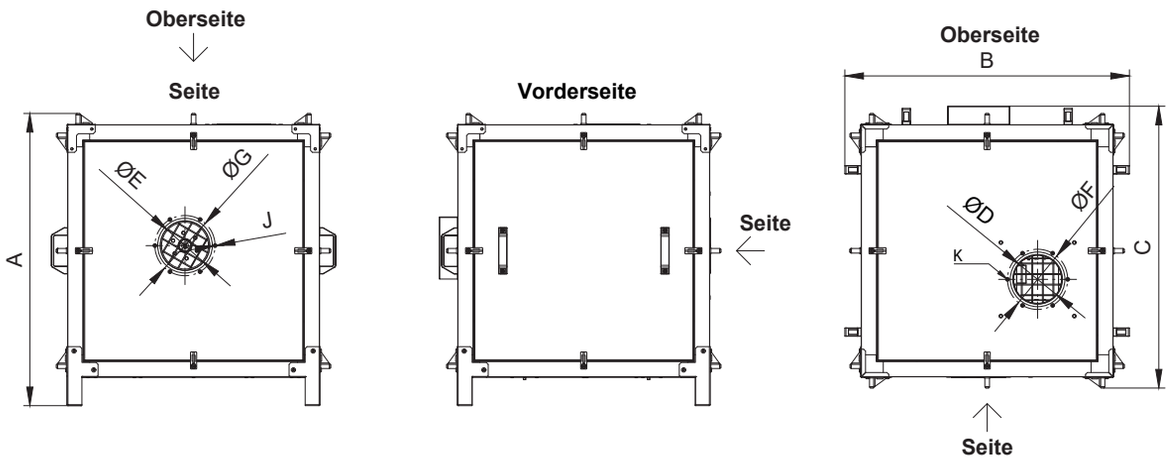


## MAßE

| Typ | A [mm] | B [mm] | C [mm] | Durchmesser der Anschlüsse | | Kreisdurchmesser der Anschlussöffnungen | | K [mm] | J [mm] |
|---|---|---|---|---|---|---|---|---|---|
| | | | | ØD [mm] | ØE [mm] | ØF [mm] | ØG [mm] | | |
| WPA-BOX-13 | 1329 | 1336 | 1336 | 315 | 315 | 344 | 344 | M8 | M8 |
| WPA-BOX-14 | 1641 | 1605 | 1666 | 400 | 400 | 430 | 430 | M8 | M8 |

## WPA-BOX

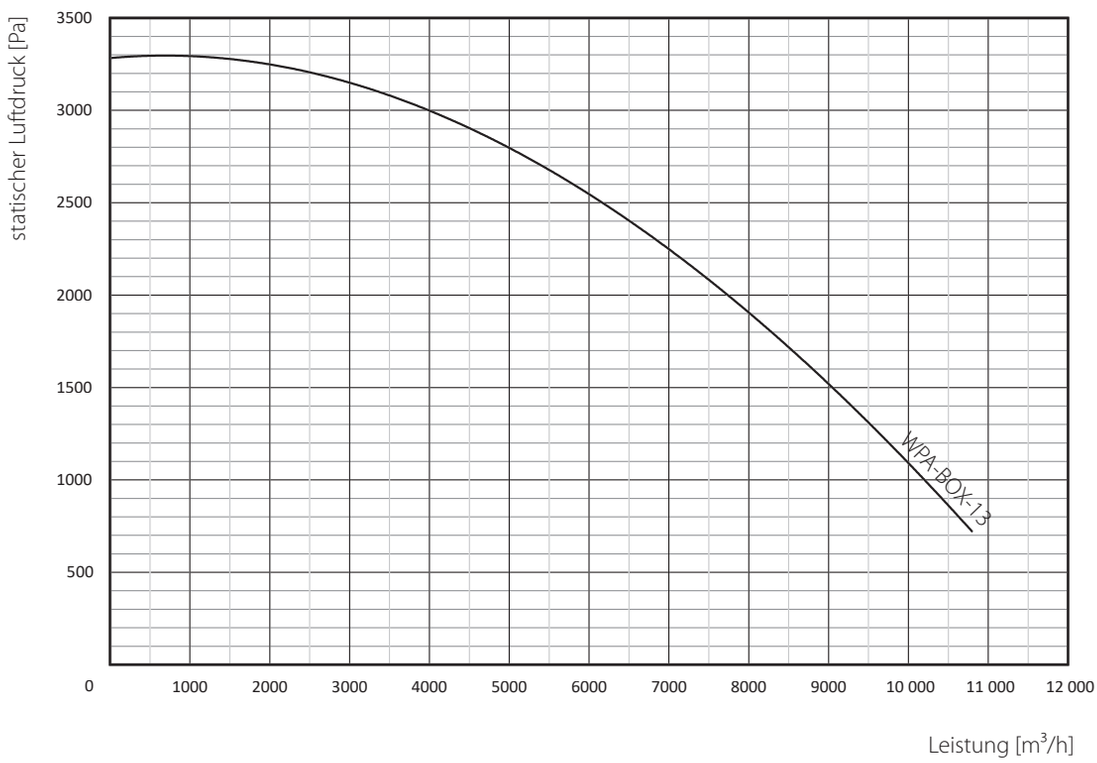

## WPA-BOX-14

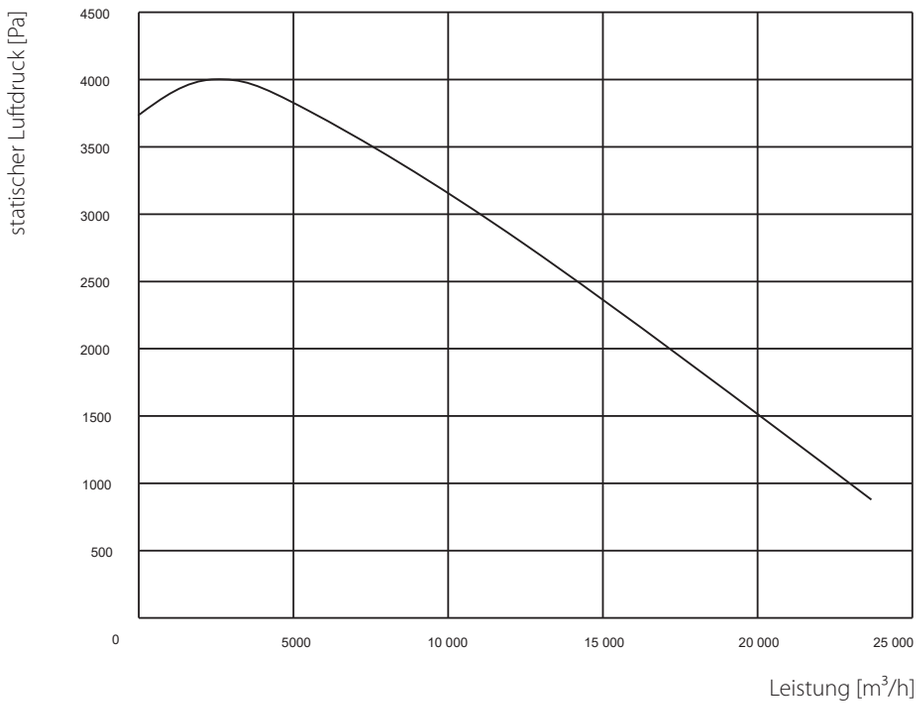


## ZUSATZAUSSTATTUNG

### SCHALLDÄMPFER

| | Typ | Kat. Nr. | Lufteintritt [mm] | Luftaustritt [mm] | Höhe H [mm] | Zusammenarbeitende Ventilatorkammern | Bemerkungen |
|---|---|---|---|---|---|---|---|
| 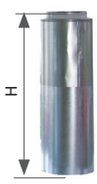  | T-400 WPA-BOX | 830T29 | 315 | 400 | 1300 | 13 | Einen Set bilden: Reduzierung, Schalldämpfer, Schalldämpferhalter. Das Schalldämpfer-Set wird am Eintritts- oder Austrittsstutzen der WPA-BOX-Ventilatorkammer montiert. |
| | T-500-WPA-BOX | 830T37 | 400 | 500 | 1300 | 14 | |

### LUFTAUSWERFER

| | Typ | Kat. Nr. | Durchmesser Lufteintritt/Luftaustritt/Höhe [mm] | Gewicht [kg] |
|---|---|---|---|---|
| | E-400 | 442W40 | 400/400/900 | 18 |
| | E-500 | 442W41 | 500/500/1100 | 24 |