STRONG

FILTERUNG VON TROCKENEM FEINSTAUB

BESTIMMUNG

- Reinigung der Luft von Trockenstaub, der während Herstellungsprozessen in der Metall-, Chemie-, Lebensmittel-, Pharma- und Kunststoffindustrie entsteht
- eignet sich vor allem zur Absaugung von Staub, der während des Schleifens entsteht

MERKMALE

- hochwirksamer Patronenfilter mit einem Abscheidegrad von 99,9%
- pneumatisches Filterabreinigungssystem
- Funkenfänger
- schallgedämpfter Ventilator auf der oberen Platte der Geräts

VORTEILE

- hohe Filterungswirksamkeit
- automatische Filterabreinigung mittels Druckluftimpulsen
- großer Staubbehälter (70 l)

TECHNISCHE DATEN

Typ	Kat. Nr.	Max. Leistung [m³/h][1]	Max. Luftunterdruck [Pa]	Spannung [V]	Motor-leistung [kW]	Schalldruck [dB (A)] aus Entfernung:		Volumen des Staubbehälters [dm³]	Druckluft-verbrauch [Nm³/h]	Gewicht [kg]	Anschluss-stutzen[2]
						1 m	5 m				
STRONG-1000-N	804U42	1750	2000	230	1,5	71*	65*	72	0,7	181	1xØ125 1xØ160
STRONG-2000-N	804U43	3150	2250	3x400	3,0	72,5*	66*	72	1,4	253	1xØ160 1xØ200

* Messungen wurden an einem mit Absaugarm ausgestattetem Gerät durchgeführt.

1. Die Leistung des Geräts wurde während der Arbeit mit sauberen Filtern bestimmt.

2. Ein volles Angebot von ERGO-LUX-Absaugarmen finden Sie auf separaten Katalogarten.

STRONG-1000-N

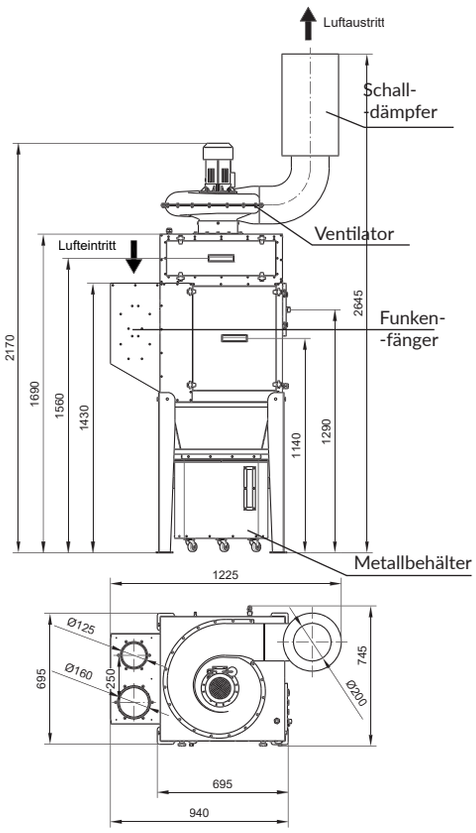

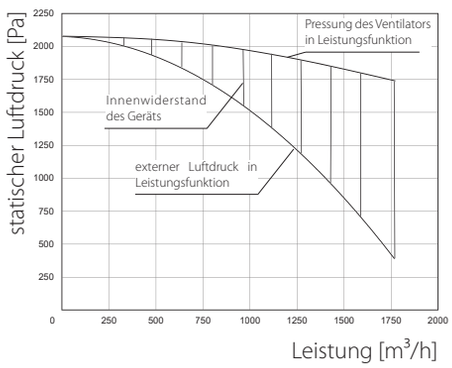

STRONG-2000-N

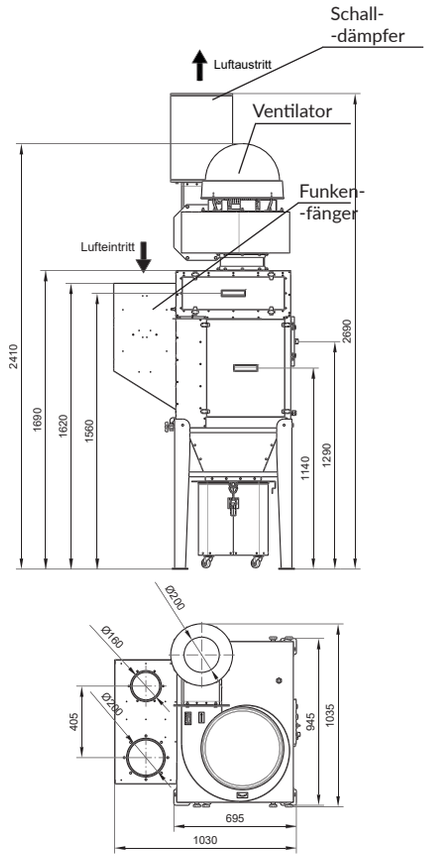

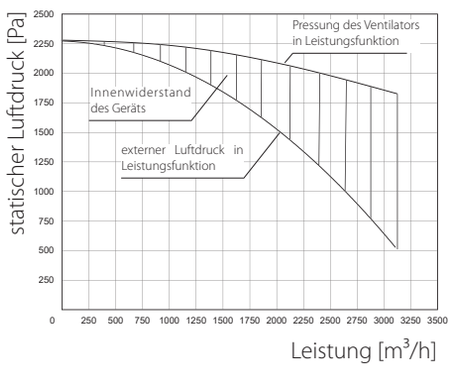

ERSATZTEILE

PATRONENFILTER

	Typ	Kat. Nr.	Gewicht [kg]	Abscheidegrad [%]	Anzahl der Filter
	PN125032T	800F26	4,2	99,9	1 Filter im STRONG-1000-N 2 Filter im STRONG-2000-N

ZUSÄTZLICHES ZUBEHÖR

REDUZIERUNG 400x400/Ø500 mm

	Typ	Kat. Nr.		Typ	Kat. Nr.		Typ	Kat. Nr.
	ZR-UF	829R82		TK-UF	830T92	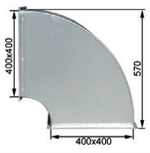	KL-UF	829K97