# RO

SCHWENKARME

## BESTIMMUNG

- Erweiterung der Reichweite von ERGO LUX-Absaugarmen

## MERKMALE

- wird mittels Wandkonsole an der Wand montiert
- Sitze der Schwenkarme entweder aus abgegossenen kugelgelagerten Aluminiumringen (Arme mit einer Reichweite von 1,5 m und 2,5 m) oder aus Stahlelementen, die gleitgelagert sind (übrige Arme)

## VORTEILE

- minimaler Bewegungswiderstand, was eine leichte Positionierung des Armes im Arbeitsbereich ermöglicht
- Erweiterung der Reichweite der ERGO LUX-Absaugarme
- erhältlich entweder als Einzelschwenkarm oder Doppelschwenkarm

VERSION MIT DOPPELSCHWENKARM – SCHWENKARM RO-4-E-L/Y, SCHWENKARM RO-2,5-E-L/X UND ABSAUGARM

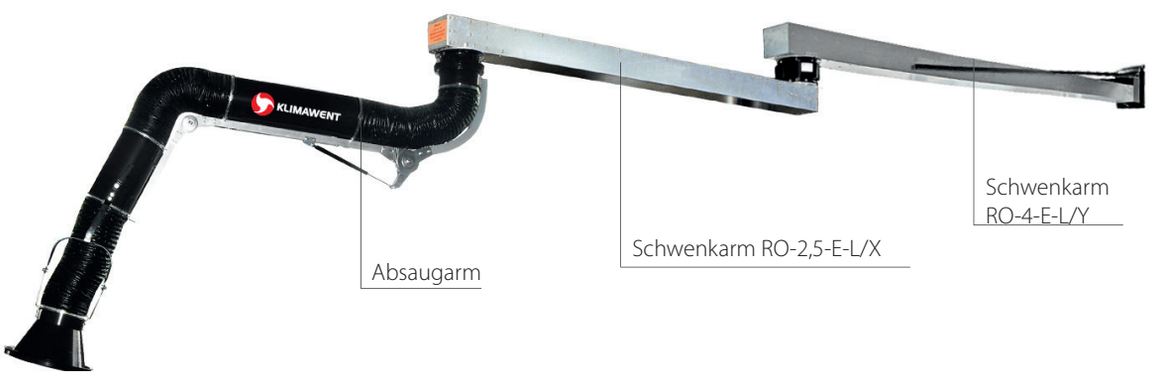

## SCHWENKARME TYP RO-E-L/X

Der Schwenkarm RO-E-L/X ist zum Aufhängen des ERGO LUX-L-Absaugarmes an seinem freien Ende vorgesehen. Der Drehkranz wird im Falle der RO-1,5 und RO-2,5-Arme an der Wand mittels der WB-RO/L-Wandkonsole und im Falle des RO-4-E-L/X-Armes direkt an der Wand befestigt.

SCHWENKARM RO-1,5-E-L/X

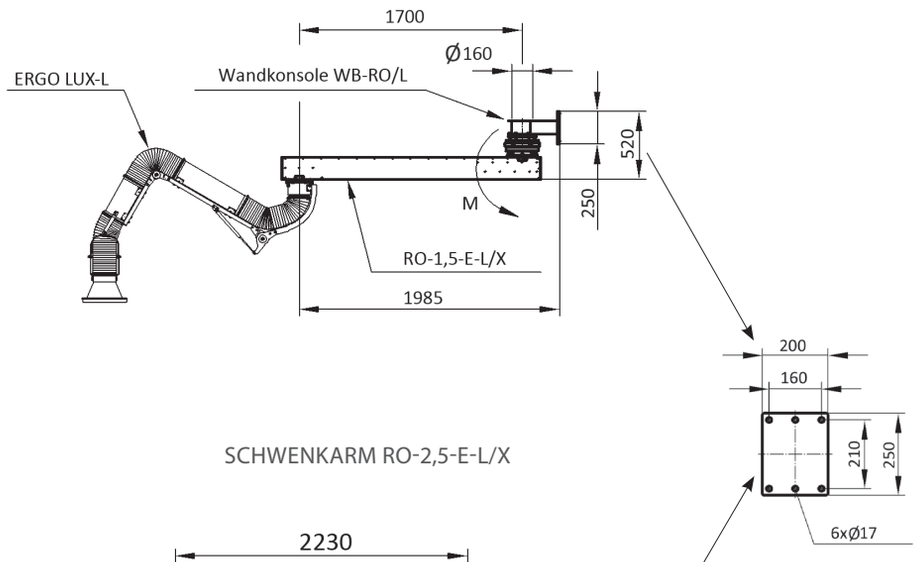


SCHWENKARM RO-2,5-E-L/X

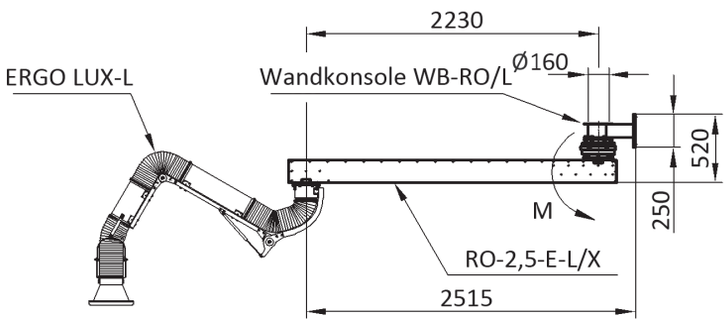


SCHWENKARM RO-4-E-L/X

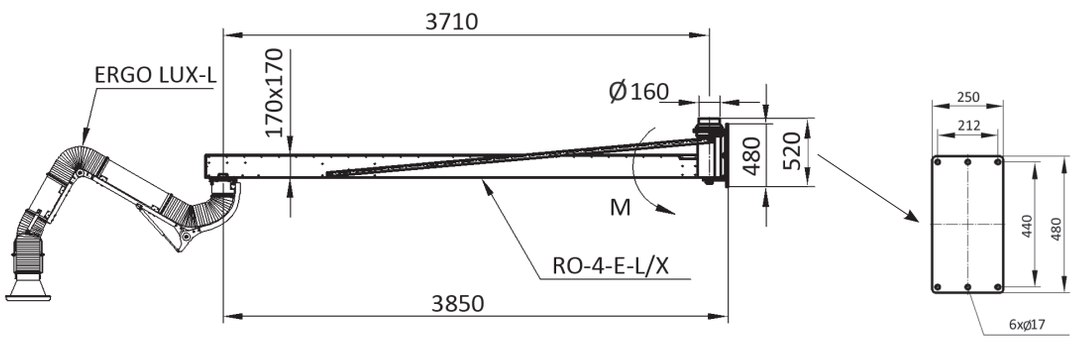


M – Größtmoment der Armbelastung – siehe Tabelle TECHNISCHE DATEN.

## SCHWENKARME TYP RO-E-L/Y

Der Schwenkarm RO-E-L/Y ist zum gleichzeitigen Aufhängen der RO-1,5-E-L/X und RO-2,5-E-L/X-Arme und des Absaugarmes ERGO LUX-L bestimmt. Der Drehkranz wird direkt an der Wand befestigt.

SCHWENKARM RO-2,5-E-L/Y

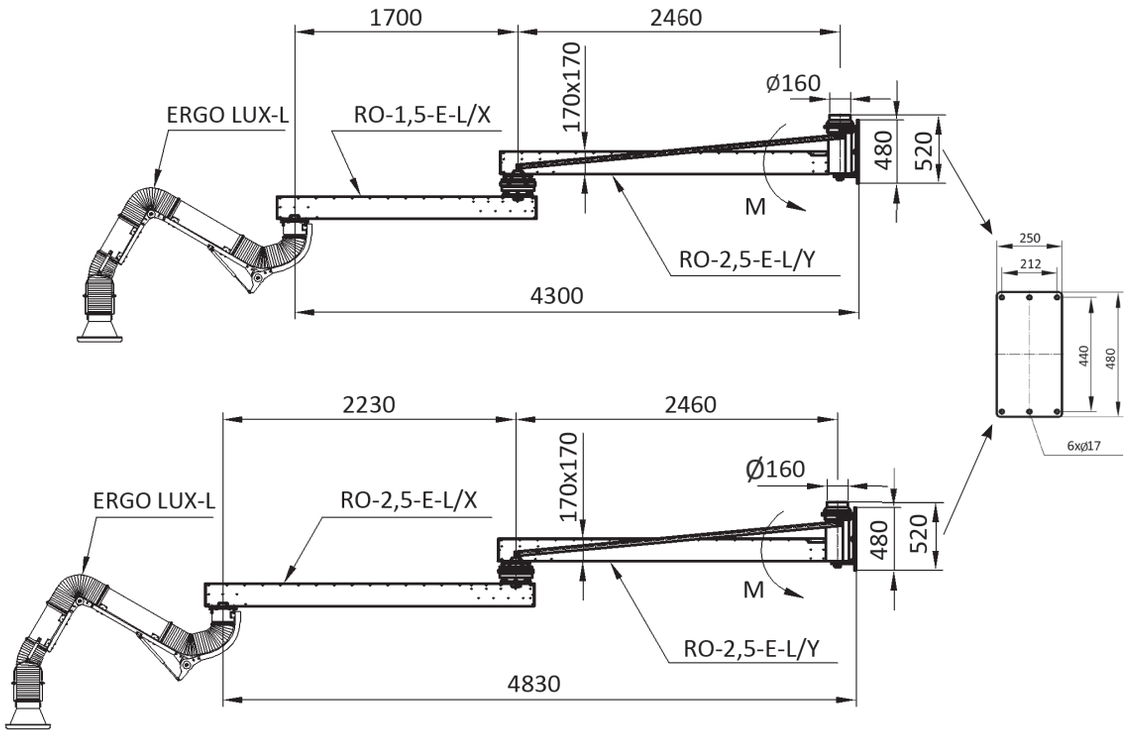


SCHWENKARM RO-4-E-L/Y

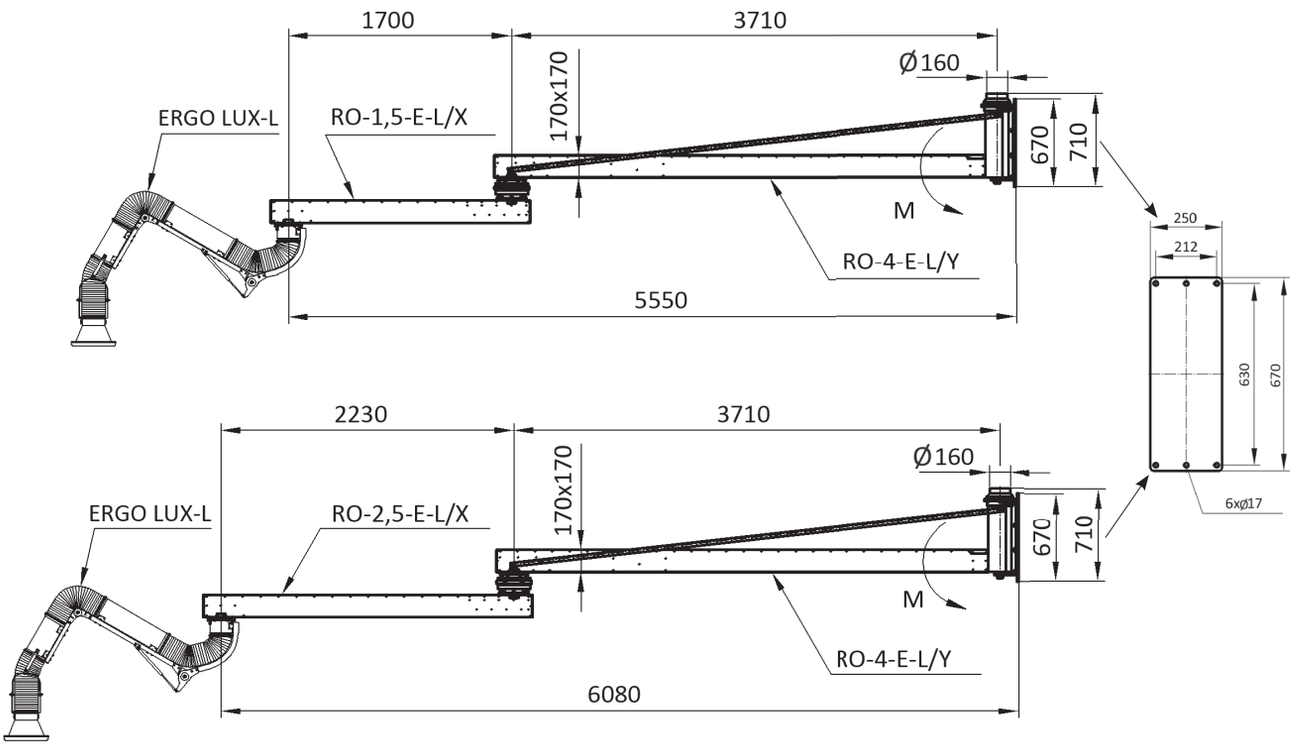


Wandkonsole WB-RO/L dient zur Befestigung von RO-1,5-E-L/X und RO-2,5-E-L/X-Armen. Sie gehört nicht zur Standardausstattung und muss separat bestellt werden. Schwenkarme RO-4-E-L/X, RO-2,5-E-L/Y und RO-4-E-L/Y besitzen keinen Flansch zur Ventilatorbefestigung.

M – Größtmoment der Armbelastung – siehe Tabelle TECHNISCHE DATEN.

## TECHNISCHE DATEN

| Typ | Kat. Nr. | Anschlussdurchmesser [mm] | Gewicht [kg] | Größtmoment [Nm] |
|---|---|---|---|---|
| RO-1,5-E-L/X | 811R16 | 160 | 46 | 1400 |
| RO-2,5-E-L/X | 811R17 | 160 | 51 | 1700 |
| RO-4-E-L/X | 811R22 | 160 | 84 | 3100 |
| RO-2,5-E-L/Y | 811R21 | 160 | 68 | 4400 |
| RO-4-E-L/Y | 811R23 | 160 | 98 | 6400 |

Vor dem Aufhängen des Armes, bitte, entsprechende Schrauben wählen und prüfen, ob die Tragfähigkeit der Wand (oder eines anderen Konstruktionselements) ausreichend ist, um den M-Moment zu übertragen.
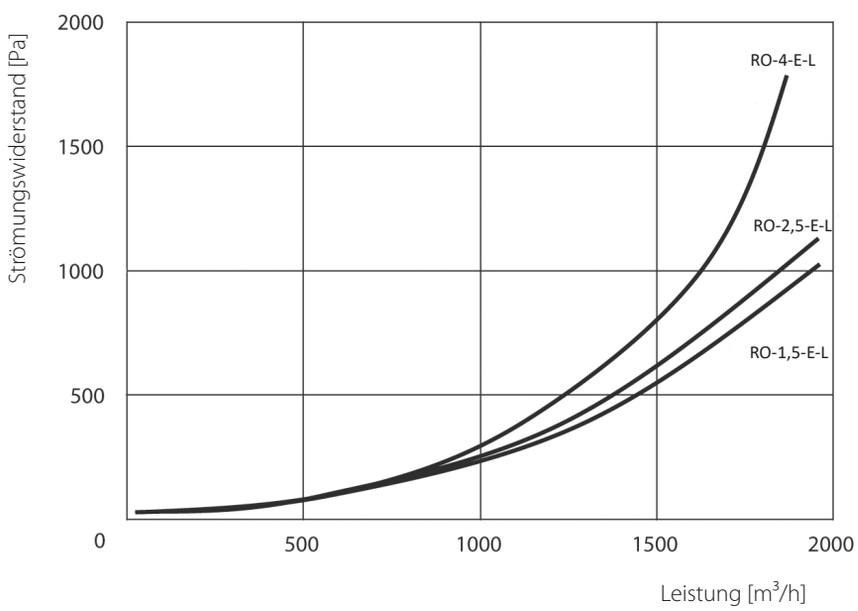
## STRÖMUNGSKENNLINIEN