GEPARD

MOBILE ABGASABSAUGER

GEPARD-1000

GEPARD-2000

BESTIMMUNG

- Absaugung von Autoabgasen während Motorproben, Regulierungsarbeiten und Diagnostik
- bestimmt für Fahrzeuge mit hinterem und seitlichem Auspuff
- GEPARD-1000 für Pkws und Lieferwagen geeignet
- GEPARD-2000 für Lkws bestimmt

MERKMALE

- Mitteldruck-Radialventilator im Spiralgehäuse aus Stahl
- Eintrittsstutzen ausgestattet mit einem exzentrischen, S-förmigen Saugtrichter
- an den Austrittsstutzen kann ein flexibler Schlauch, der das Abgasvolumen nach außen abführt, angeschlossen werden
- Gestell
- On/Off-Steuerung mit einer fünf Meter langen Speiseleitung mit Stecker

VORTEILE

- geschlossene Konstruktion
- Mobilität
- hohe Externpressung ermöglicht den Anschluss eines langen Absaugschlauchs (sogar über zehn Meter)
- kontaktfreie Verbindung des Saugtrichters mit dem Abgasrohr

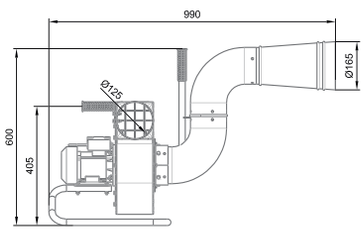

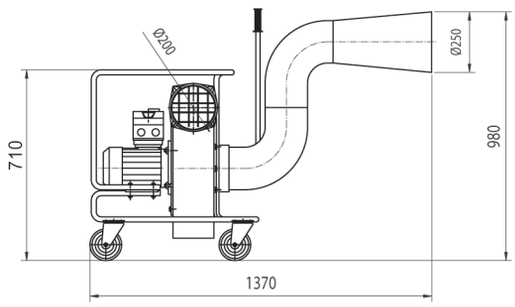

TECHNISCHE DATEN

Typ	Kat. Nr.	Leistung [m³/h]	Spannung [V]	Motorleistung [kW]	Gewicht [kg]	Durchmesser des Austrittsstutzen [mm]
GEPARD-1000	803O20	1000	230	0,37	25	125
GEPARD-2000	803O21	2000	230	1,1	48	200

Bevor Sie einen entsprechenden Absauger wählen, nehmen Sie, bitte, Kontakt mit der Firma KLIMAWENT S.A. auf.

ZUSATZAUSSTATTUNG

FLEXIBLE SCHLÄUCHE

Typ		Kat. Nr.	Durchmesser [mm]	Temperaturbereich der geförderten Luft [°C]	Uwagi
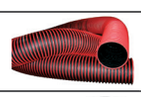	G-EX1-125	828P61	125	-20 bis +150 (vorübergehend bis +200)	äußere Spirale aus Kunststoff, Schlauchwand aus Neopren bedecktem Polyestergewebe, knickfest
	G-EX1-200	828P63	200		
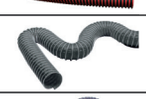	MCS-125	828P33	125	-20 bis +90 (vorübergehend bis +110)	äußere Spirale aus verzinktem Stahl, schwer entflammbare Schlauchwand aus PVC beschichteter Glasfaser
	MCS-200	828P35	200		
	ST/MP-125	863P93	125	-30 bis +120	ohne äußere Spirale, mit PVC beschichtete Glasfaser ummantelt eine innere Spirale aus Stahldraht
	ST/MP-200	863P95	200		

* Bei Zufuhr frischer Luft (ca. 50%).