ERGO-MINI

GELENK-ABSAUGARME

BESTIMMUNG

- Absaugung von Stäuben und Gasen direkt am Arbeitsplatz
- Bestimmt für die Chemie-, Pharma-, Elektro-, Juwelier- und Goldschmiedeindustrie

MERKMALE

- einzelne Elemente der Arme sind aus säurebeständigen Stoffen gefertigt (PVC, Polyamid, Edelstahl)
- können sowohl selbstständig mit einem entsprechenden Absaugventilator als auch in einem System von mehreren Absaugarmen arbeiten

VORTEILE

- einfache Montage, direkt am Arbeitstisch, oder mittels eines Klemmhalters
- große Reichweite wegen einem drehbaren Sitz und einstellbaren Reibungsgelenken
- können in verschiedenen Branchen in der Industrie eingesetzt werden
- höherer Arbeitskomfort und Sicherheit von Mitarbeitern

ABSAUGARM DIREKT MONTIERT

ABSAUGARM MIT KLEMMHALTER BEFESTIGT

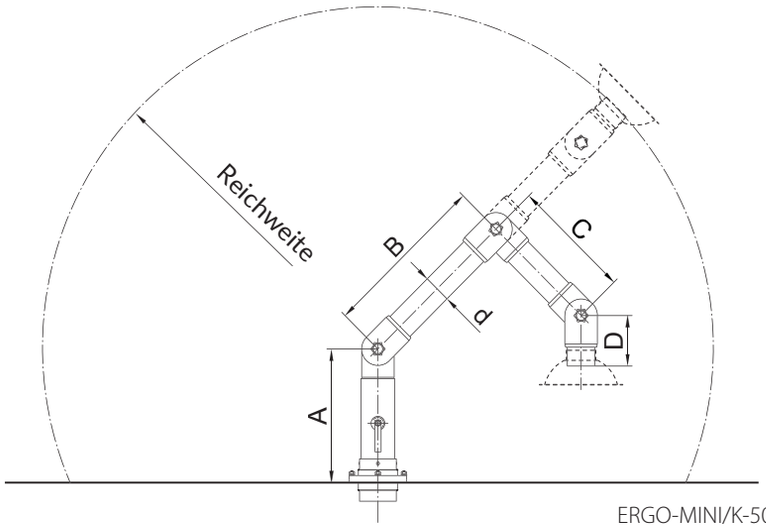

ERGO-MINI/K-50/3, ERGO-MINI/K-75/3

TECHNISCHE DATEN

Typ	Kat. Nr.	Reichweite [mm]	d [mm]	A [mm]	B [mm]	C [mm]	D [mm]	Gewicht [kg]	Strömungswiderstand bei Leistung 120 m^3/h [Pa]
ERGO-MINI/K-50/3-950	810R53	720	60	280	360	260	100	2,5	490
ERGO-MINI/K-75/3-1150	810R59	950	80	265	460	360	130	3,0	220

AUSTAUSCHBARE SAUGHAUBEN

Art der Saughaube	Typ	Kat. Nr.	Maße [mm]			Gewicht [kg]
			d	D	L	
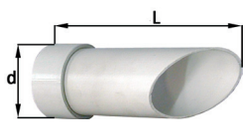	SS-50/K	810S70	70	—	180	0,12
	SS-75/K	810S71	85	—	200	0,19
	SM-50/K	810S72	64	158	70	0,12
	SM-75/K	810S73	76	200	80	0,18
	SD-50/K	810S74	64	182	80	0,15
	SD-75/K	810S75	76	222	90	0,20

KLEMMHALTER (EINE GRÖßE FÜR BEIDE ARME 50 UND 75)

	Typ	Kat. Nr.	h [mm]	Gewicht [kg]
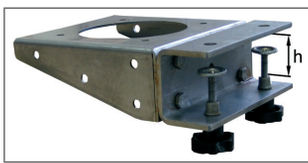	VK/K	810U06	30	0,45