ERGO/Ex

EXPLOSIONSBESTÄNDIGE ABSAUGARME

ERGO/Ex-Absaugarm – hängende Version

II 2 G /D

BESTIMMUNG

- Absaugung von Staubverschmutzungen und Gasen in technologischen Vorgängen, bei den explosionsfähige Atmosphäre (Gemisch von Staub oder Gas mit Luft) auftreten kann

MERKMALE

- Geräte in hängender und stehender Ausführung
- Elemente von Blech, Rohren und Profilen wurden aus Stahlblech 1.4301 gemäß der PN-EN 100 88 Norm gefertigt
- Schrauben, Unterlagen und Niete aus A2 Stahlblech gemäß der PN-EN ISO 7089 Norm gefertigt
- Konstruktionselemente des Absaugarmes wurden mit Kupferseilen, die elektrostatische Ladungen zur Erdungsinstallation abführen, verbunden
- Geräte gemäß den Anforderungen der ATEX 2014/34/UE--Richtlinie gefertigt

VORTEILE

- entsprechend eingestellte Reibungsgelenke, die eine bequeme und leichtgängige Positionierung des Armes ermöglichen
- erfüllt die Anforderungen für Geräte, die zur Arbeit in Explosionsgefahrzonen bestimmt sind, was das Typprüfungszeugnis Nr. 737/CW/001, ausgestellt vom Amt für Technische Aufsicht, bestätigt
- höherer Arbeitskomfort und Sicherheit von Mitarbeitern
- geeignet für Arbeit in Explosionsgefahrzonen

ERGO/Ex-Absaugarme sind gemäß den Anforderungen der ATEX 2014/34/UE-Richtlinie angefertigt und besitzen das Typprüfungszeugnis Nr. 737/CW/001, ausgestellt vom Amt für Technische Aufsicht.

TECHNISCHE DATEN

Typ	Kat. Nr.	Maße					Gewicht [kg]
		Dn [mm]	L [mm]	A [mm]	B [mm]	C [mm]	
ERGO-L/Z-2/Ex	814R21	160	2296	907	569	535	20,0
ERGO-L/Z-3/Ex	814R22	160	3156	1527	809	535	23,0
ERGO-L/Z-4/Ex	814R23	160	3766	1907	1039	535	25,5
ERGO-L/Z-2-R/Ex	814R24	160	2154	907	569	535	17,1
ERGO-L/Z-3-R/Ex	814R25	160	3014	1527	809	535	20,1
ERGO-L/Z-4-R/Ex	814R26	160	3624	1907	1039	535	22,6
ERGO-D/Z-2/Ex	814R27	200	2342	907	569	535	19,0
ERGO-D/Z-3/Ex	814R28	200	3202	1527	809	535	22,6
ERGO-D/Z-4/Ex	814R29	200	3812	1907	1039	535	25,3
ERGO-D/Z-2-R/Ex	814R30	200	2174	907	569	535	17,0
ERGO-D/Z-3-R/Ex	814R31	200	3034	1527	809	535	20,6
ERGO-D/Z-4-R/Ex	814R32	200	3644	1907	1039	535	23,4

HÄNGENDE VERSION

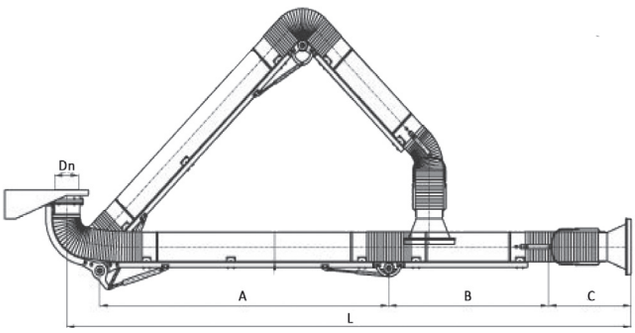

STEHENDE VERSION

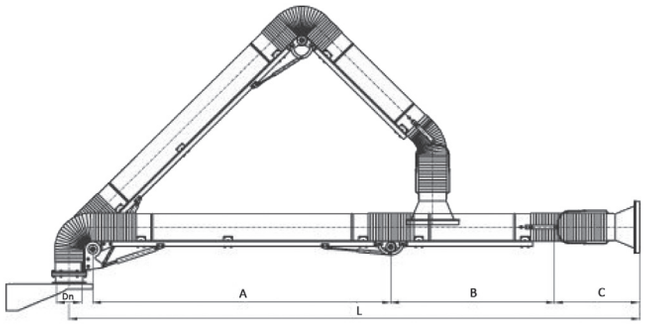

SAUGHAUBE

Art der Saughaube	Material	Typ	Kat. Nr.	d [mm]	D [mm]	Gewicht [kg]
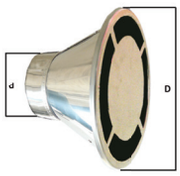	rostfreier Stahl	LS	810H35	160	336	1,3
	rostfreier Stahl	DS	810H02	200	364	1,39

WANDKONSOLEN

	Typ	Kat. Nr.	Dn [mm]	S [mm]	L [mm]	Gewicht [kg]
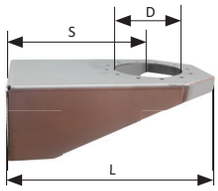	WBN-160/Ex	817W45	160	320	445	3,9
	WBN-200/Ex	817W46	200	360	510	7,9

REICHWEITEN DER ERGO/EX-ABSAUGARME

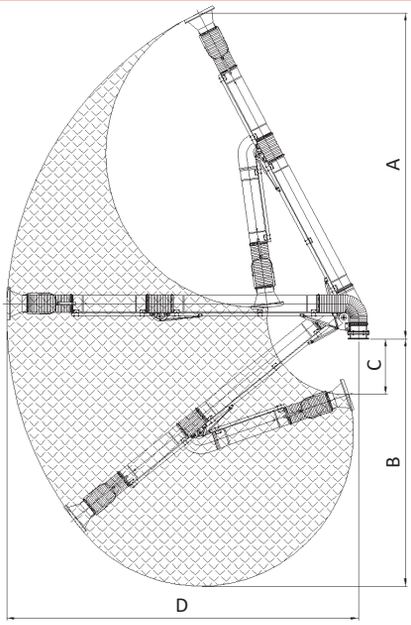

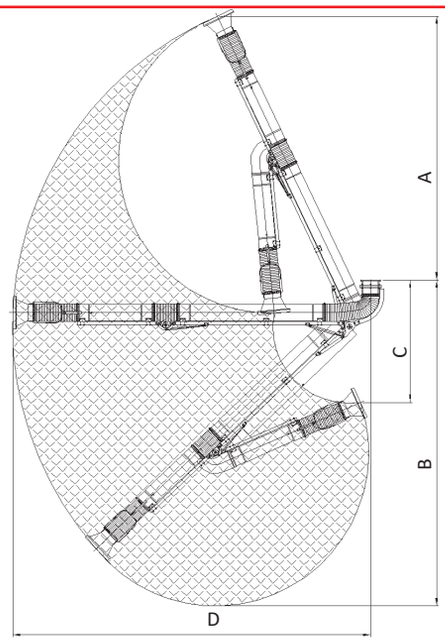

Typ	A [mm]	B [mm]	C [mm]	D [mm]
ERGO-L/Z-2-R/Ex	2110	1487	122	2213
ERGO-L/Z-3-R/Ex	2835	2092	409	3033
ERGO-L/Z-4-R/Ex	3374	2561	573	3643

Typ	A [mm]	B [mm]	C [mm]	D [mm]
ERGO-L/Z-2/Ex	1440	1650	800	2280
ERGO-L/Z-3/Ex	2195	2888	922	3100
ERGO-L/Z-4/Ex	2732	3372	1266	3710

Typ	A [mm]	B [mm]	C [mm]	D [mm]
ERGO-D/Z-2-R/Ex	1775	1472	392	2174
ERGO-D/Z-3-R/Ex	2641	2062	785	3034
ERGO-D/Z-4-R/Ex	3239	2617	993	3644

Typ	A [mm]	B [mm]	C [mm]	D [mm]
ERGO-D/Z-2/Ex	1427	2217	1013	2274
ERGO-D/Z-3/Ex	2063	2977	1246	3134
ERGO-D/Z-4/Ex	2673	3400	1423	3745

STRÖMUNGSKENNLINIEN

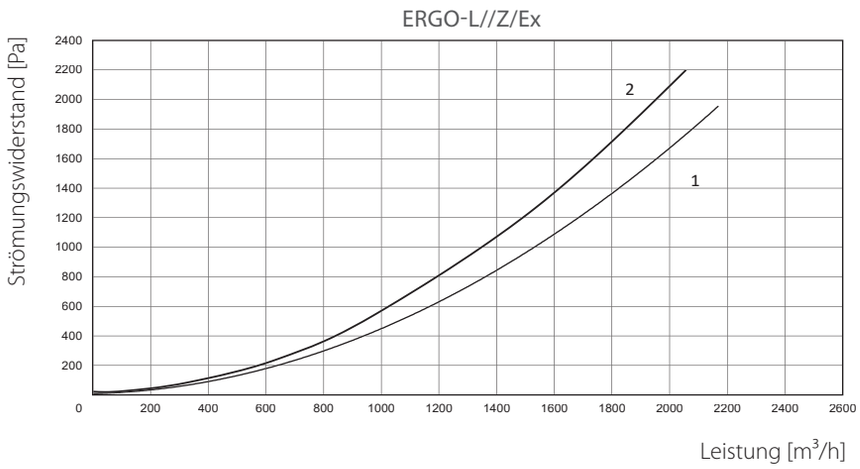

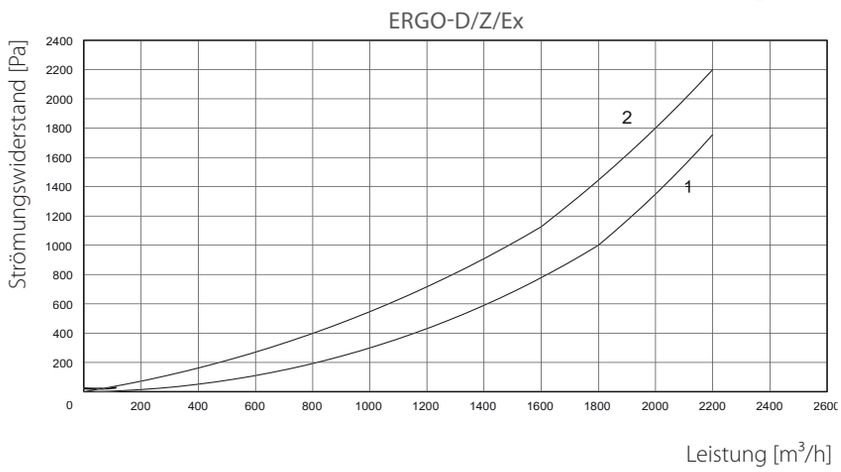

1. Absaugarm in aufrechter Position
2. Absaugarm gebogen