BIG-1000

FILTERGERÄT ZUR ABSAUGUNG VON TROCKENSTAUB
VON EINEM ARBEITSPLATZ

BESTIMMUNG

- Reinigung der Luft von Stäuben und wahlweise Gasen
- unersetzlich bei der Entfernung von Trockenstaub, der während des Schweißverfahrens entsteht

MERKMALE

- hochwirksamer Patronenfilter mit einem Abscheidegrad von 99,9%
- pneumatisches Filterabreinigungssystem
- Druckschalter, der den Verschmutzungsgrad des Filters kontrolliert
- Funkenfänger
- Betriebsstundenzähler

VORTEILE

- hohe Filterungswirksamkeit
- mobiles Gerät, kann leicht an einem beliebigen Ort platziert werden
- großer Staubbehälter (30 l)
- automatische Filterabreinigung mittels Druckluftimpulsen
- Gerät kann wahlweise mit einem Filter aus Aktivkohleimprägniertem Faserstoff zum Filtern von Gasen, ausgestattet werden
- volle Luftzirkulation

TECHNISCHE DATEN

Typ	Kat. Nr.	Version des Geräts	Max. Leistung [m³/h][1]	Max. Luftunterdruck [Pa]	Spannung [V]	Motor-leistung [kW]	Schalldruck [dB (A)] aus Entfernung:		Druckluft-verbrauch [Nm³/h]	Gewicht [kg]	Anzahl der Anschlüsse für ERGO LUX-Absaugarme[2]
							1 m	5 m			
BIG-1000-R	804U49	fahrbares Gerät, volle Luftrückführung	1500	2000	230	1,1	75	61	0,7	140	1

1. Die Leistung des Geräts wurde während der Arbeit mit sauberen Filtern bestimmt.
2. Ein volles Angebot von Absaugarmen finden Sie auf separaten Katalogarten.

MOBILES GERÄT BIG-1000-R

Vorderansicht

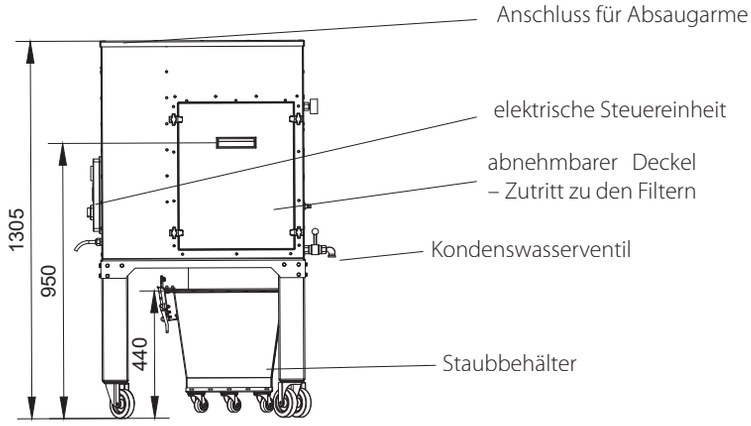

Draufsicht

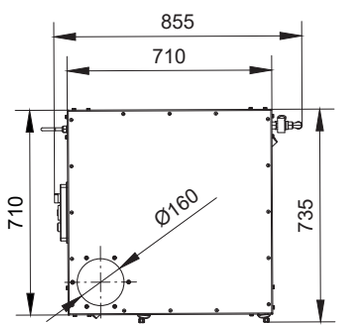

AUSTAUSCHBARER PATRONENFILTER

	Typ	Kat. Nr.	Gewicht [kg]	Abscheidegrad [%]	Anzahl der Filter
	PN125032T	800F26	4,2	99,9	1

ZUSATZAUSSTATTUNG

FILTER AUS AKTIVKOHLEIMPRÄGNIERTEM FASERSTOFF

	Typ	Kat. Nr.	Gewicht [kg]	Bemerkungen
	FCR-BIG-1000	838F73	0,6	Einen vollständigen Filter bildet Aktivkohleimprägnierter Faserstoff mit Schutznetz. Der Faserstoff wird zusammen mit dem Schutznetz im Patronenfilter befestigt.
	WFCR-BIG-1000	838W95	0,3	Aktivkohleimprägnierter Faserstoff kann ausgetauscht werden.