ALAN-HD-N

SCHLAUCHAUFROLLER

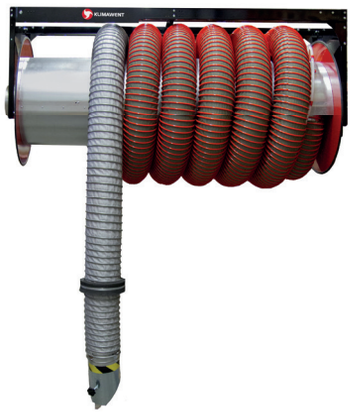

BESTIMMUNG

- Absaugung von Autoabgasen, die während Motorproben, Regulierungsarbeiten oder Diagnostik emittiert werden
- geeignet für Spezialfahrzeuge, Baumaschinen und Lastwagen mit großem Hubraum oder Fahrzeugen während Belastungsproben
- können in Werkstätten, Prüfstationen und Fahrzeugfabriken eingesetzt werden

MERKMALE

- Halterahmen aus Stahl für Wand- oder Deckenmontage mittels zusätzlicher L860-Konsolen
- Schlauchaufroller entweder mit Feder- oder Elektroantrieb, der den Absaugschlauch aufwickelt
- Schlauchaufroller mit Federantrieb ist mit einer Klinkensperre, die den Schlauch nach dem Abwickeln in einer beliebigen Position blockiert, ausgestattet
- Schlauchaufroller mit Elektroantrieb besitzt einen Rohrmotor mit niedriger Drehzahl
- flexibler Schlauch Ø200 mm, mit einer Länge von 8 m, 10 m, 12 m, 15 m oder 22 m beendet mit Saughaube
- Gerät arbeitet entweder mit FA-Mitteldruckventilatoren, die direkt am Absauger montiert werden, oder mit der Typenreihe der WPA-N-Ventilatoren

VORTEILE

- einfache und bequeme Bedienung
- geschlossene Konstruktion
- Klinkensperre, die den Schlauch nach dem Abwickeln in einer beliebigen Position blockiert
- große Auswahl an flexiblen Schläuchen von verschiedenen Durchmessern, Längen und unterschiedlicher Wärmebeständigkeit
- 22 m langer Schlauch – kann sogar in großen Räumen eingesetzt werden und erlaubt, den Schlauchaufroller ziemlich hoch zu platzieren
- Wand- oder Deckenmontage

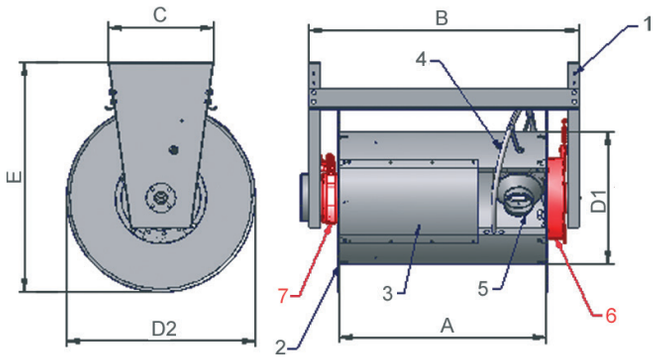

Federantrieb		
Maße	U/C-8-HD-N	U/C-12-HD-N
A	775	1200
B	1000	1465
C	455	455
D1	550	550
D2	820	820
E	965	965

1. Halterahmen
2. Drehtrommel
3. Trommeldeckel
4. Spirale
5. Anschlussstutzen
6. Federmechanismus
7. Bremse

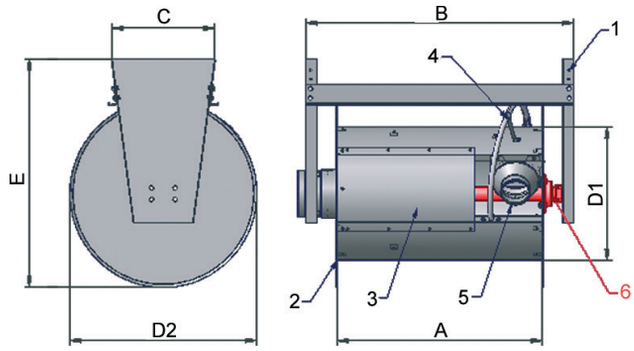

Elektroantrieb			
Maße	U/E-10-HD-N	U/E-15-HD-N	U/E-22-HD-N
A	1000	1200	2000
B	1225	1425	2240
C	455	455	455
D1	550	550	550
D2	820	820	820
E	965	965	965

11. Halterahmen
2. Drehtrommel
3. Trommeldeckel
4. Spirale
5. Anschlussstutzen
6. Umkehrmotor

TECHNISCHE DATEN

	Typ[1]	Ausgestattet mit Drosselklappe	Kat. Nr.	Max. Drehmoment [Nm]	Max. Schlauchlänge [m]	Flexibler Schlauch	Ventilator	Gewicht[2] [kg]
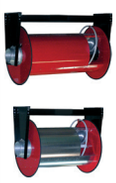	ALAN-U/C-8/HD-N	nein	805O74	50	8	An jede Trommel kann ein flexibler Schlauch von Ø200 Durchmesser angeschlossen werden.	Der Ventilator sollte je nach Schlauchdurchmesser angepasst werden (siehe Tabelle SCHLAUCH-SET).	68
	ALAN-U/C-12-HD-N	nein	805O75	100	12			90
	ALAN-U/E-10-HD-N	nein	805O85	80	10			65
	ALAN-U/E-15-HD-N	nein	805O86	100	15			69
	ALAN-U/E-22-HD-N	nein	805O87	120	22			95

1. Bevor Sie die entsprechende Art und Größe des Absaugers auswählen, nehmen Sie, bitte, Kontakt mit der Verkaufsabteilung von KLIMAWENT S.A. auf.
2. Gewicht ohne Schlauch.

STRÖMUNGSKENNLINIEN

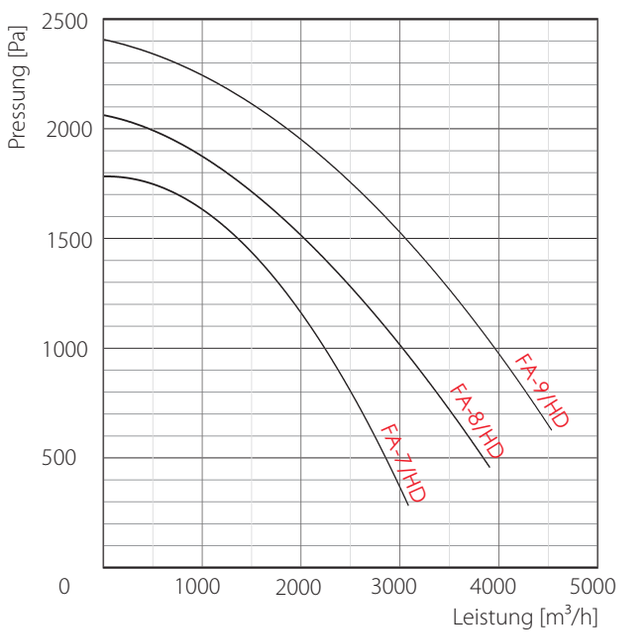

VENTILATOREN FÜR ABGASABSAUGER – MONTAGE DIREKT AN DER TROMMEL

Typ	Kat. Nr.	Spannung [V]; 50 Hz	Durchmesser des Lufteintritts/ Luftaustritts [mm]	Motorleistung [kW]	Schalldruck [dB(A)][1]	Gewicht [kg]
FA-7-1/HD	804W77	230	200/200	1,1	72	24
FA-7-3/HD	804W78	3x400	200/200	1,1	72	24
FA-8-3/HD	804W79	3x400	200/200	1,5	74	31
FA-9-3/HD	804W80	3x400	200/200	2,2	77	38

1. Messungen wurden aus 5 m Entfernung durchgeführt.
Weitere WP-E-N-Flanschventilatoren oder WP-D-N-Dachventilatoren – siehe Kapitel VENTILATOREN.

SCHLAUCHSTOPPER AUS GUMMI

Typ	Kat. Nr.	Innendurchmesser [mm]
ZO-200	804K39	200

Wird am Schlauch befestigt, bestimmt für Abgasabsauger mit Federantrieb.

WANDKONSOLEN

Typ	Kat. Nr.	Länge [mm]	Gewicht des Sets [kg]
L860	817W33	800	12

Set dient zur Befestigung des Geräts an der Wand oder am Stützpfeiler.

SCHLAUCH-SET

Typ	Kat. Nr.	Schlauch-durchmesser [mm]	Gewicht [kg]	Schlauch-länge [m]	Zalecany wydatek [m³/h]	Strömungs-widerstand[1] [Pa]	Wärme-beständigkeit [oC]	Zusammen-arbeitende Ventilatoren
ZW-8/200	828P80	200	10,4	8	2000	1000	150[2]	FA-7/HD, WPA-7-E-N, WPA-7-D-N
ZW-10/200	828P81	200	12,8	10	2000	1200	150[2]	FA-7/HD, WPA-7-E-N, WPA-7-D-N
ZW-12/200	828P82	200	15,3	12	2000	1500	150[2]	FA-8/HD, WPA-8-E-N, WPA-8-D-N
ZW-15/200	828P83	200	19	15	2000	1900	150[2]	FA-9/HD, WPA-9-E-N, WPA-9-D-N[3]
ZW-22/200	828P84	200	28,1	22	2000	2100	150[2]	WPA-10-E-N, WPA-10-D-N[3]

1. Strömungswiderstand bezieht sich auf einen aufgerollten Schlauch.
2. Wärmebeständigkeit des Schlauchs beträgt +150°C (vorübergehend +200°C).
3. Mehre Informationen zu Ventilatoren – siehe Kapitel VENTILATOREN.

ELEKTRISCHE STEUEREINHEITEN FÜR ABSAUGER TYP E

Elektrische Steuereinheit ZE-ALAN wird in der Garage oder einem beliebigen vom Benutzer gewähltem Raum montiert. Sie dient zum Ein- und Ausschalten des Ventilators mit Motorschalter und zum Ab- und Aufrollen des Schlauchs mittels Tasten. Je nach Motorleistung ist die Steuereinheit mit einem entsprechenden Motorschalter ausgestattet. ZE-ALAN dient als Kurzschluss- und thermische Sicherung des Geräts. Der Motorschalter schützt den Ventilator im Falle einer blockierten Inbetriebnahme, einer Überlastung und eines Phasenausfalls bei Dreiphasenmotoren.

Typ	Kat. Nr.	Spannung [V]; 50 Hz	Motorleistung [kW]	Strombereich [A]	Zusammenarbeitende Ventilatoren
ZE-ALAN-U/E-10-1	816Z33	230	1,1	6,3–10	FA-7-1/HD, WPA-7-D-1-N, WPA-7-E-1-N
ZE-ALAN-U/E-4-3	816Z34	3x400	1,1 i 1,5	2,5–4,0	FA-7-3/HD, FA-8-3/HD, WPA-7-D-3-N, WPA-8-D-3-N, WPA-7-E-3-N, WPA-8-E-3-N
ZE-ALAN-U/E-6,3-3	816Z35	3x400	2,2	4–6,3	FA-9-3/HD, WPA-9-E-N, WPA-9-D-N
ZE-ALAN-U/E-10-3	816Z38	3x400	3,0	6,3–10	WPA-10-E-N, WPA-10-D-N

SAUGTRICHTER

Saugtrichter und Stative zur Abgasabsaugung (Zusatzausstattung) finden Sie auf einem separaten Datenblatt.