WPA-E-N/Ex –
вентилятор локальный

II 2 G c Ex e II T3

Область применения

Локальные вентиляторы WPA-E-N/Ex предназначены для эксплуатации во взрывоопасных зонах, в которых может возникнуть взрывоопасная атмосфера, смесь воспламеняющихся веществ в виде газа, пара и тумана с воздухом.

Высокое давление этих вентиляторов дает возможность их применения с местными вытяжными устройствами и фильтровентиляционными устройствами, а также с вентиляционной сетью со значительным сопротивлением.

Устанавливаются на стенных кронштейнах внутри помещений.

Конструкция устройства

Вентилятор состоит из спирального стального корпуса, взрывобезопасного двигателя с радиальной алюминиевой крыльчаткой, посаженной на валу двигателя. Лопатки радиальной крыльчатки напоминают форму крыла самолета. Такая форма лопаток обеспечивает низкий уровень шума вентилятора. Входное отверстие вентилятора оснащено фланцем с помощью которого вентилятор может закрепляться на стенном кронштейне или на фильтровентиляционном устройстве. Выходное отверстие в виде круглого патрубка позволяет на безопасное закрепление металических каналов «спиро» или эластичных соединений. Для безопасности обслуживающего персонала входной и выходной патрубок защищены решеткой. На входном и выходном отверстии вентилятора рекомендуется закрепление глушителей ТК (см. акустические параметры в таблице).

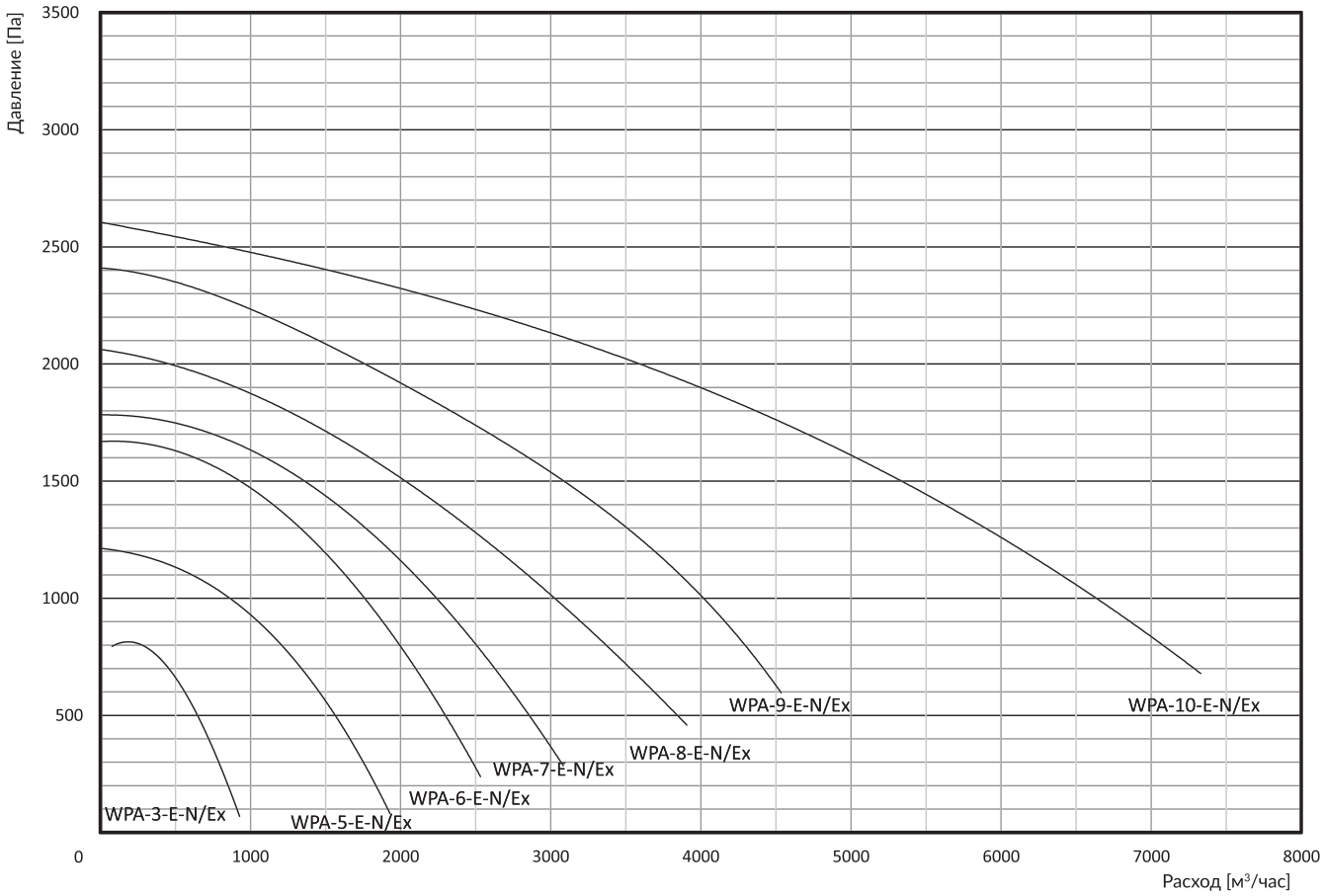

Технические параметры

Тип	№ по кат.	Обозначение	Обороты синх. [1/мин]*	Напряжение [В]	Мощность [кВт]	Степень защиты IP	Уровень акуст.давл. с расст. [дБ(А)]:		Макс. расход [м³/час]	Макс. давление [Па]	Масса [кг]
							1 м	5 м			
WPA-3-E-N/Ex	888W01	II 2 G c Ex e II T3	3000	3x400	0,25	54	69/61**	55/47**	950	800	12,5
WPA-5-E-N/Ex	888W02	II 2 G c Ex e II T3	3000	3x400	0,55	54	76/67**	62/53**	1900	1250	17
WPA-6-E-N/Ex	888W03	II 2 G c Ex e II T3	3000	3x400	0,75	54	83/75**	69/61**	2500	1700	20
WPA-7-E-N/Ex	888W04	II 2 G c Ex e II T3	3000	3x400	1,1	54	86/74**	72/60**	3100	1800	23
WPA-8-E-N/Ex	888W05	II 2 G c Ex e II T3	3000	3x400	1,5	54	88/78**	74/64**	3900	2050	31
WPA-9-E-N/Ex	888W06	II 2 G c Ex e II T3	3000	3x400	2,2	54	91/82**	77/68**	4500	2400	38
WPA-10-E-N/Ex	888W07	II 2 G c Ex e II T3	3000	3x400	4,0	54	91/87**	77/67**	7400	2600	66

* Двигатель не предназначен для регулировки скорости вращения.
** Измерения уровня акустического давления произведены с дополнительным глушителем ТК L = 500 мм на входном и выходном патрубках (для WPA-3-E-N глушитель ТК L = 370 мм).

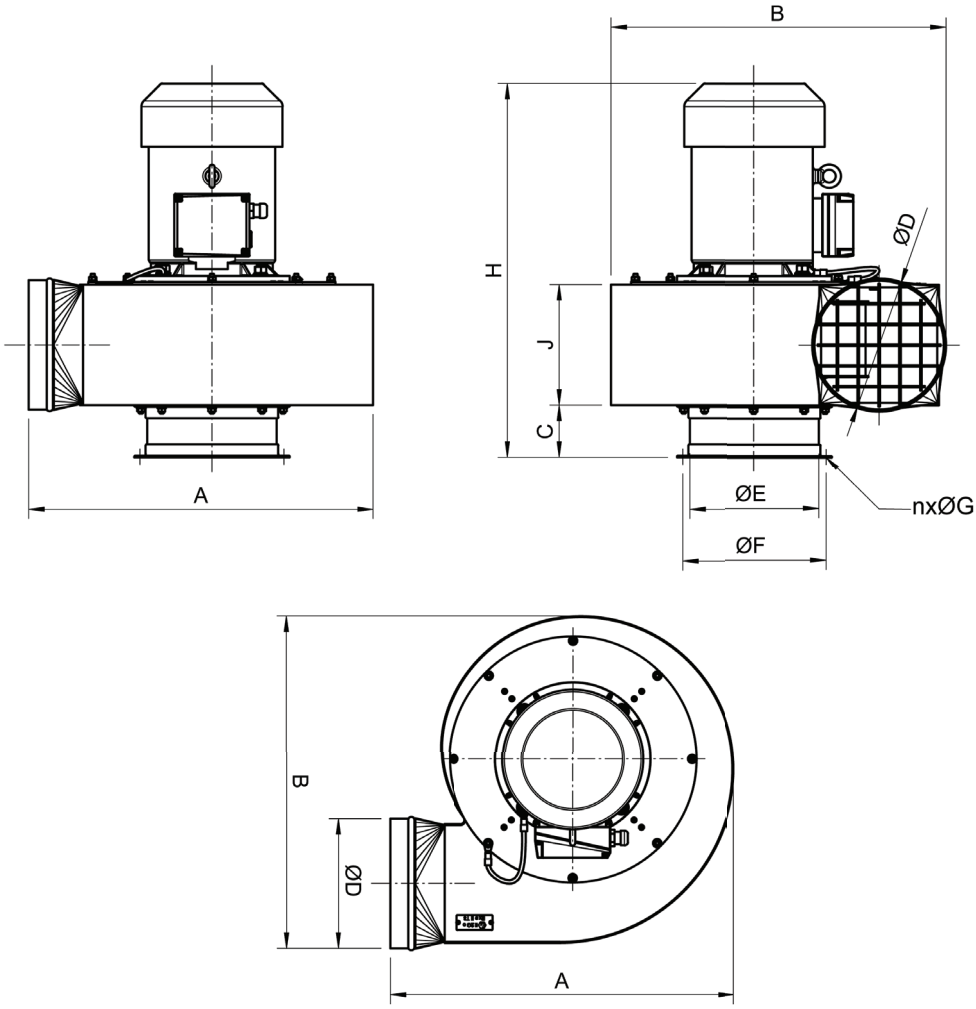

Размеры

Тип	A [мм]	B [мм]	C [мм]	ØD [мм]	ØE [мм]	ØF [мм]	n [шт.]	ØG [мм]	H [мм]	J [мм]
WPA-3-E-N/Ex	410	385	50	125	125	155	6	6,5	400	130
WPA-5-E-N/Ex	480	480	60	160	160	194	6	6,5	420	140
WPA-6-E-N/Ex	490	505	60	160	160	194	6	6,5	445	140
WPA-7-E-N/Ex	550	520	60	200	160	194	6	6,5	460	155
WPA-8-E-N/Ex	570	550	60	200	200	224 234 246	8 6 8	9,0 6,5 9,0	490	155
WPA-9-E-N/Ex	615	620	60	200	200	224 234 246	8 6 8	9,0 6,5 9,0	520	155
WPA-10-E-N/Ex	645	625	100	250	250	274	8	9,0	670	232