WPA-S-N/Ex – вентилятор стационарный

II 2 G c Ex e II T3

Область применения

Стационарные вентиляторы WPA-S-N/Ex предназначены для эксплуатации во взрывоопасных зонах, в которых может возникнуть взрывоопасная атмосфера, смесь воспламеняющихся веществ в виде газа, пара и тумана с воздухом.

Высокое давление этих вентиляторов дает возможность их применения с местными вытяжными устройствами и фильтровентиляционными устройствами, а также с вентиляционной сетью со значительным сопротивлением.

Вентиляторы могут эксплуатироваться в диапазоне температур от –20°C. до +40°C. Макс. запыленность протекаемого воздуха не должна превышать 0,3 г/м^3 и должна быть без липких и едких загрязнений с максимальной температурой +60°C.

Конструкция устройства

Вентиляторы состоят из спирального стального корпуса, электродвигателя в версии взрывозащищенной с насаженным на его оси алюминиевым радиальным колесом. Лопатки радиальной крыльчатки припоминают формой профиль крыла самолета. Такая форма лопаток обеспечивает низкий уровень акустического давления вентилятора. Выходное отверстие вентилятора приспособлено для присоединения к нему с помощью зажимных хомутов эластичных шлангов. Входной патрубок может быть оснащен присоединительной втулкой. Беря во внимание безопасность, входное и выходное отверстие защищены сеткой. Двигатель вентилятора закрепляется на стойке, которая установлена на амортизационной раме. Рама исключает передачу вибраций от вентилятора на строительные элементы. По желанию клиента доставляем присоединительные втулки предназначенные для подключения гибких шлангов (см. раздел каталога ИНСТАЛЯЦИОННЫЕ МАТЕРИАЛЫ).

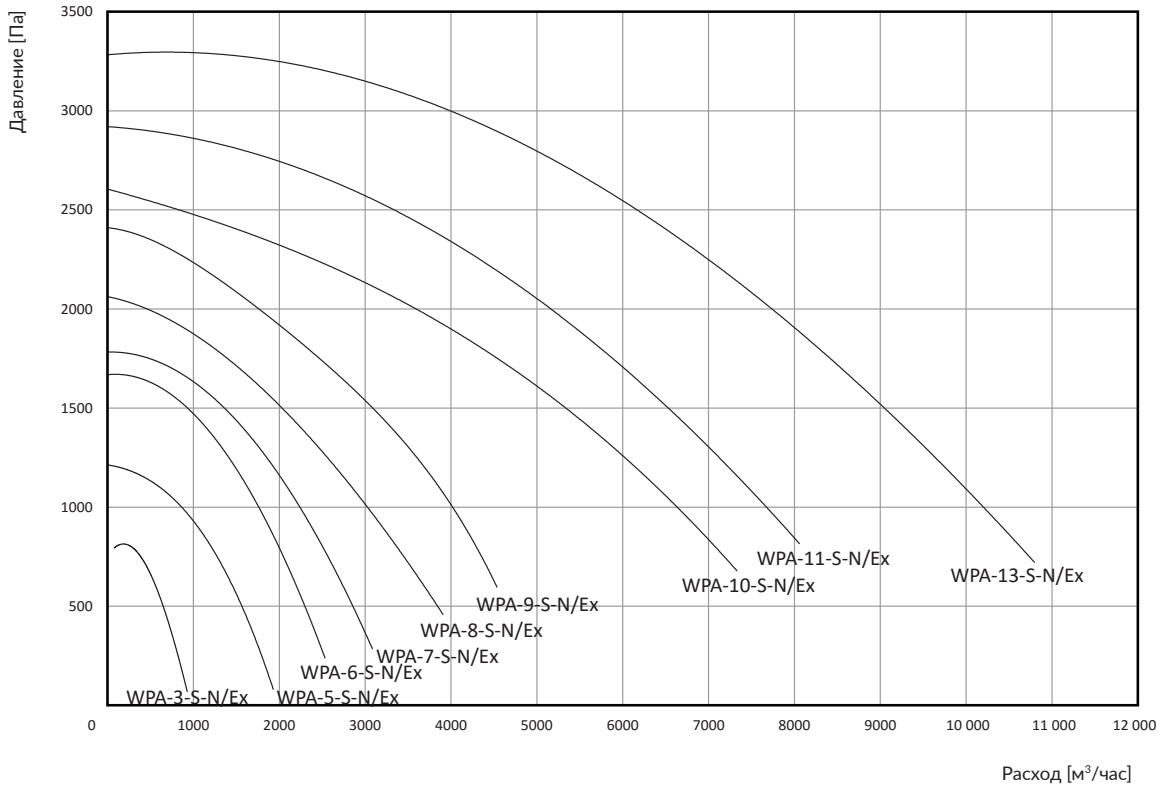

Технические параметры

Тип	№ по кат.	Обозначение	Обороты синх. [1/мин]*	Напряжение [В]	Мощность [кВт]	Степень защиты IP	Уровень акуст.давл. с расст. [дБ(А)]:		Макс. расход [м³/час]	Макс. давл. [Па]	Масса [кг]
							1 м	5 м			
WPA-3-S-N/Ex	888W19	II 2 G c Ex e II T3	3000	3x400	0,37	54	78/70*	64/56*	1160	940	23
WPA-5-S-N/Ex	888W20	II 2 G c Ex e II T3	3000	3x400	0,55	54	76/67*	62/53*	1900	1250	27
WPA-6-S-N/Ex	888W21	II 2 G c Ex e II T3	3000	3x400	0,75	54	83/75*	69/61*	2500	1700	31
WPA-7-S-N/Ex	888W22	II 2 G c Ex e II T3	3000	3x400	1,1	54	86/74*	72/60*	3100	1800	32
WPA-8-S-N/Ex	888W23	II 2 G c Ex e II T3	3000	3x400	1,5	54	88/78*	74/64*	3900	2050	45
WPA-9-S-N/Ex	888W24	II 2 G c Ex e II T3	3000	3x400	2,2	54	91/82*	77/68*	4500	2400	47
WPA-10-S-N/Ex	888W25	II 2 G c Ex e II T3	3000	3x400	4,0	54	91/87*	77/67*	7400	2600	79
WPA-11-S-N/Ex	888W26	II 2 G c Ex e II T3	3000	3x400	5,5	54	97/88*	83/74*	8050	2950	104
WPA-13-S-N/Ex	888W27	II 2 G c Ex e II T3	3000	3x400	7,0	54	99/90*	85/76*	10 800	3300	140

* уровень акустического давления измерен с дополнительным глушителем TK L = 500 мм, закрепленным на входном и выходном патрубках (для WPA-3-E-N глушитель TK L = 370 мм).
1. Макс. темп. протекаемого воздуха составляет +60°C. Макс. температура в рабочей зоне вентилятора составляет +40°C.
2. Макс. запыленность протекаемого воздуха не должна превышать 0,3 г/м³.

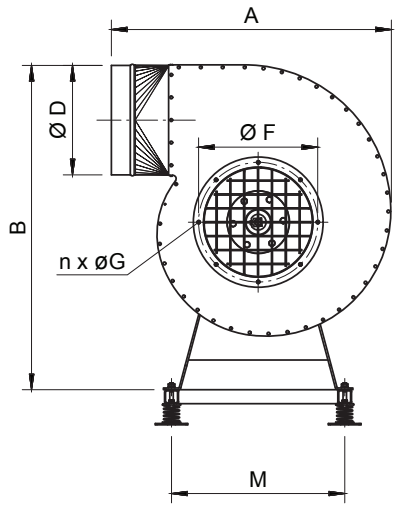

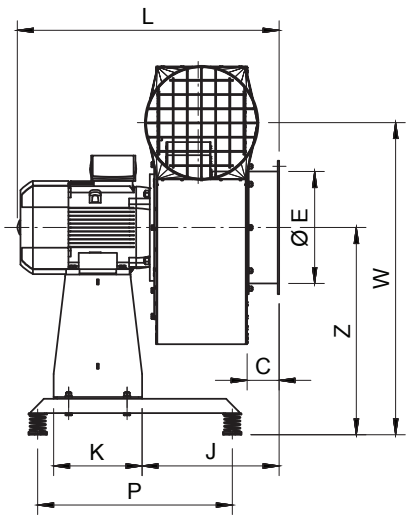

Размеры

Тип	A [мм]	B [мм]	C [мм]	W [мм]	Z [мм]	D [мм]	E [мм]	F [мм]	n [шт.]	G [мм]	M [мм]	P [мм]	K [мм]	J [мм]	L [мм]
WPA-3-S-N/Ex	415	520	50	555	405	125	125	155	6	7,0	345	400	200	170	400
WPA-5-S-N/Ex	485	575	60	595	405	160	160	194	6	7,0	345	400	200	195	420
WPA-6-S-N/Ex	500	600	60	620	410	160	160	194	6	7,0	345	400	200	205	445
WPA-7-S-N/Ex	550	605	60	605	410	200	160	194	6	7,0	345	400	200	220	460
WPA-8-S-N/Ex	570	685	60	685	480	200	200	224 234 246	8 6 8	9,0 7,0 9,0	425	450	220	215	490
WPA-9-S-N/Ex	615	730	60	725	480	200	200	224 234 246	8 6 8	9,0 7,0 9,0	425	450	220	215	510
WPA-10-S-N/Ex	655	810	80	780	550	250	250	274	8	9,0	500	550	250	325	650
WPA-11-S-N/Ex	675	830	80	805	565	250	250	274	8	9,0	500	550	250	335	665
WPA-13-S-N/Ex	805	940	90	880	585	315	315	274	8	9,0	500	550	250	390	775