# **ERGO LUX** – местные складные вытяжные устройства

**Ramię ERGO LUX – Версия нижнего крепления**

## Область применения

Местные вытяжные устройства ERGO LUX предназначены для очищения воздуха от пылей и газов, возникающих при сварных работах, а также для удаления других мелких загрязнений непосредственно в месте их возникновения, тем самым исключая возможность распространения загрязнений в помещении и подвергания опасности персонала. Местные вытяжные устройства изготовлены с мыслью о требовательных клиентах, которые ценят функциональность и современный вид оборудования.

Местные вытяжные устройства выполняются в версии нижнего крепления и версии верхнего крепления. Устройство может работать индивидуально, с собственным вентилятором или с магистралью создавать сеть местных вытяжных устройств.

## Конструкция устройства

Местное вытяжное устройство ERGO LUX состоит из следующих подузлов :

- поворотного фланца с встроенной герметичной заслонкой, которая перекрывает течение воздуха (дополнительное оснащение),
- насадки из искусственного материала с защитной сеткой на входе,
- двух трубных сегментов, соединенных фрикционными шарнирами,
- газовых пружин необходимых для балансировки отдельных элементов.

## Эксплуатация

Для закрепления устройства на стене или опорном столбе применяется настенный кронштейн, к которому одновременно может быть закреплен соответствующий вентилятор или присоединительная втулка. Местное вытяжное устройство в стандартной версии оснащено заслонкой, расположенной сразу за насадкой. По желанию клиента можно установить заслонку перекрывающую протекание воздуха в поворотном фланце. В данном случае, закрывая заслонку в одном из поворотных фланцев, полностью закрываем протекание воздуха в данном устройстве, одновременно давая возможность движения воздуха в других местных вытяжных устройствах.

Отрегулированные соответствующим образом фрикционные шарниры, совместно с пружинами, дают возможность легко и быстро маневрировать устройством с помощью насадки. Насадка оснащена самофиксирующими шарнирами которые позволяют изменять положение насадки в двух плоскостях. На входе насадки имеется предохранительная сетка защищающая устройство от втягивания разогретых элементов. Насадка может быть оснащена галогеновой лампочкой, освещающей рабочее место. Рекомендуемый расход воздуха для отдельных типоразмеров устройств составляет: 2000 м$^3$/час для Dn= 200 мм, 1000 м$^3$/час для Dn = 160 мм, 700 м$^3$/час для Dn = 125 мм, 350 м$^3$/час для Dn = 100 мм.

Версия нижнего крепления

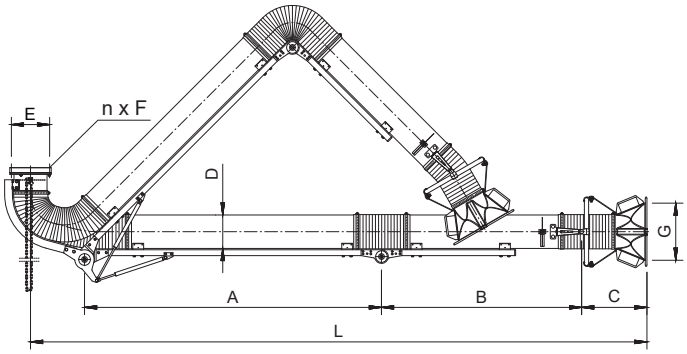


Версия верхнего крепления

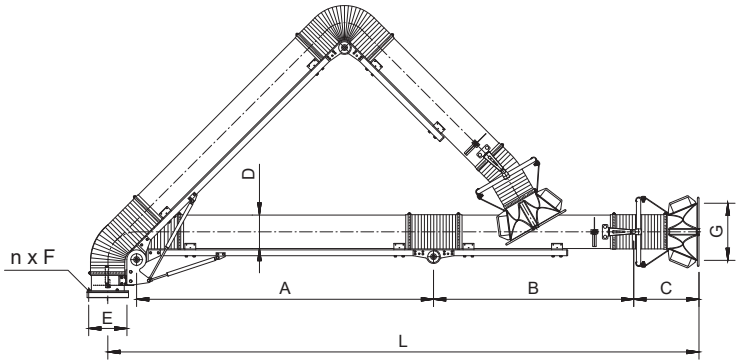


## Технические параметры

| | | Тип | № по кат | Размеры | | | | | | | | Масса [кг] |
|---|---|---|---|---|---|---|---|---|---|---|---|---|
| | | | | D [мм] | L [мм] | A [мм] | B [мм] | C [мм] | E [мм] | n x F [мм] | G [мм] | |
| Версия нижнего крепления | Насадка стандартная | ERGO LUX-M/1,5 | 810R70 | Ø100 | 1,8 | 630 | 555 | 335 | Ø155 | 6xØ6,5 | Ø235 | 10 |
| | | ERGO LUX-M/2 | 810R71 | Ø100 | 2,2 | 960 | 675 | 335 | Ø155 | 6xØ6,5 | Ø235 | 11 |
| | | ERGO LUX-K/2 | 810R72 | Ø125 | 2,3 | 1055 | 650 | 335 | Ø155 | 6xØ6,5 | Ø235 | 12,5 |
| | | ERGO LUX-K/3 | 810R73 | Ø125 | 3,0 | 1540 | 915 | 335 | Ø155 | 6xØ6,5 | Ø235 | 14 |
| | | ERGO LUX-L/2 | 810R74 | Ø160 | 2,3 | 905 | 790 | 335 | Ø194 | 6xØ6,5 | Ø295 | 17,5 |
| | | ERGO LUX-L/3 | 810R75 | Ø160 | 3,15 | 1530 | 1030 | 335 | Ø194 | 6xØ6,5 | Ø295 | 19,5 |
| | | ERGO LUX-L/4 | 810R76 | Ø160 | 3,8 | 1910 | 1260 | 335 | Ø194 | 6xØ6,5 | Ø295 | 22 |
| | | ERGO LUX-D/2 | 810R77 | Ø200 | 2,3 | 905 | 790 | 335 | Ø246 | 8xØ8,5 | Ø335 | 19 |
| | | ERGO LUX-D/3 | 810R78 | Ø200 | 3,15 | 1530 | 1030 | 335 | Ø246 | 8xØ8,5 | Ø335 | 22,5 |
| | | ERGO LUX-D/4 | 810R79 | Ø200 | 3,8 | 1910 | 1260 | 335 | Ø246 | 8xØ8,5 | Ø335 | 25 |
| | Насадка с галогеновой лампочкой | ERGO LUX-LL/2 | 809R02 | Ø160 | 2,3 | 905 | 790 | 335 | Ø194 | 6xØ6,5 | Ø295 | 17,5 |
| | | ERGO LUX-LL/3 | 809R03 | Ø160 | 3,15 | 1530 | 1030 | 335 | Ø194 | 6xØ6,5 | Ø295 | 19,5 |
| | | ERGO LUX-LL/4 | 809R04 | Ø160 | 3,8 | 1910 | 1260 | 335 | Ø194 | 6xØ6,5 | Ø295 | 22 |
| | | ERGO LUX-DL/2 | 809R05 | Ø200 | 2,3 | 905 | 790 | 335 | Ø246 | 8xØ8,5 | Ø335 | 19 |
| | | ERGO LUX-DL/3 | 809R06 | Ø200 | 3,15 | 1530 | 1030 | 335 | Ø246 | 8xØ8,5 | Ø335 | 22 |
| | | ERGO LUX-DL/4 | 809R07 | Ø200 | 3,8 | 1910 | 1260 | 335 | Ø246 | 8xØ8,5 | Ø335 | 25 |
| Версия верхнего крепления | Насадка стандартная | ERGO LUX-M/1,5-R | 810R80 | Ø100 | 1,6 | 630 | 555 | 335 | Ø155 | 6xØ6,5 | Ø235 | 9,5 |
| | | ERGO LUX-M/2-R | 810R81 | Ø100 | 2,1 | 960 | 675 | 335 | Ø155 | 6xØ6,5 | Ø235 | 10,5 |
| | | ERGO LUX-K/2-R | 810R82 | Ø125 | 2,2 | 1055 | 650 | 335 | Ø155 | 6xØ6,5 | Ø235 | 12,5 |
| | | ERGO LUX-K/3-R | 810R83 | Ø125 | 2,9 | 1540 | 915 | 335 | Ø155 | 6xØ6,5 | Ø235 | 14 |
| | | ERGO LUX-L/2-R | 810R84 | Ø160 | 2,2 | 905 | 790 | 335 | Ø194 | 6xØ6,5 | Ø295 | 17 |
| | | ERGO LUX-L/3-R | 810R85 | Ø160 | 3,0 | 1530 | 1030 | 335 | Ø194 | 6xØ6,5 | Ø295 | 19 |
| | | ERGO LUX-L/4-R | 810R86 | Ø160 | 3,65 | 1910 | 1260 | 335 | Ø194 | 6xØ6,5 | Ø295 | 21 |
| | | ERGO LUX-D/2-R | 810R87 | Ø200 | 2,2 | 905 | 790 | 335 | Ø246 | 8xØ8,5 | Ø335 | 17,5 |
| | | ERGO LUX-D/3-R | 810R88 | Ø200 | 3,0 | 1530 | 1030 | 335 | Ø246 | 8xØ8,5 | Ø335 | 21 |
| | | ERGO LUX-D/4-R | 810R89 | Ø200 | 3,65 | 1910 | 1260 | 335 | Ø246 | 8xØ8,5 | Ø335 | 23,5 |
| | Насадка с галогеновой лампочкой | ERGO LUX-LL/2-R | 809R08 | Ø160 | 2,2 | 905 | 790 | 335 | Ø194 | 6xØ6,5 | Ø295 | 17 |
| | | ERGO LUX-LL/3-R | 809R09 | Ø160 | 3,0 | 1530 | 1030 | 335 | Ø194 | 6xØ6,5 | Ø295 | 19 |
| | | ERGO LUX-LL/4-R | 809R10 | Ø160 | 3,65 | 1910 | 1260 | 335 | Ø194 | 6xØ6,5 | Ø295 | 21 |
| | | ERGO LUX-DL/2-R | 809R11 | Ø200 | 2,2 | 905 | 790 | 335 | Ø246 | 8xØ8,5 | Ø335 | 17,5 |
| | | ERGO LUX-DL/3-R | 809R12 | Ø200 | 3,0 | 1530 | 1030 | 335 | Ø246 | 8xØ8,5 | Ø335 | 21 |
| | | ERGO LUX-DL/4-R | 809R13 | Ø200 | 3,65 | 1910 | 1260 | 335 | Ø246 | 8xØ8,5 | Ø335 | 23,5 |

## Насадки

| Вид насадки | Материал | Тип | № по кат | Z [мм] | T [мм] | H [мм] | Масса [кг] | Применение | Оснащение |
|---|---|---|---|---|---|---|---|---|---|
| 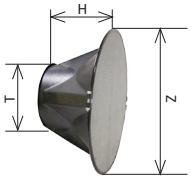  | пластмасса ABS | MST | 810H47 | 330 | 100 | 190 | 0,35 | ERGO LUX-M/1,5<br>ERGO LUX-M/2 | – заменная входная сетка |
| | | KST | 810H48 | 330 | 125 | 190 | 0,436 | ERGO LUX-K/2<br>ERGO LUX-K/3 | |
| 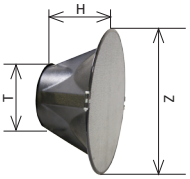  | пластмасса ABS | LST | 810H49 | 365 | 170 | 190 | 0,42 | ERGO LUX-L/2<br>ERGO LUX-L/3<br>ERGO LUX-L/4 | – заменная входная сетка |
| | | DST | 810H50 | 415 | 210 | 190 | 0,53 | ERGO LUX-D/2<br>ERGO LUX-D/3<br>ERGO LUX-D/4 | |
| 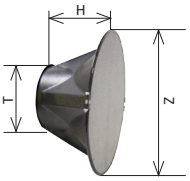  | пластмасса ABS | LLT | 810H11 | 365 | 170 | 190 | 0,45 | ERGO LUX-LL/2<br>ERGO LUX-LL/3<br>ERGO LUX-LL/4 | – заменная входная сетка<br>– галогеновая лампочка 12В<br>– выключатель |
| | | DLT | 810H12 | 415 | 210 | 190 | 0,55 | ERGO LUX-DL/2<br>ERGO LUX-DL/3<br>ERGO LUX-DL/4 | |

## Сетка входная для насадок ERGO LUX

| | Тип | № по кат | Масса [кг] | Вид насадки |
|---|---|---|---|---|
| | DST | 834Z36 | 0,15 | DST |
| | LST | 834Z37 | 0,10 | LST |
| | MKST | 834Z38 | 0,08 | MST, KST |
| | LLT | 834Z39 | 0,09 | LLT |
| | DLT | 834Z40 | 0,14 | DLT |

## Стенные кронштейны

| Вид кронштейна | Материал | Тип | № по кат | S [мм] | Масса [кг] | Соответствующий тип местных вытяжных устройств |
|---|---|---|---|---|---|---|
| 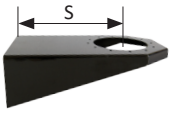  | Стальной лист | WBN-125-K | 817W52 | 250 | 3 | ERGO LUX-M и ERGO LUX-K |
| | | WBN-160-L | 817W53 | 320 | 4,6 | ERGO LUX-L |
| | | WBN-200-D | 817W54 | 340 | 6,1 | ERGO LUX-D |

## Аэродинамические характеристики ERGO LUX

### ERGO LUX-M

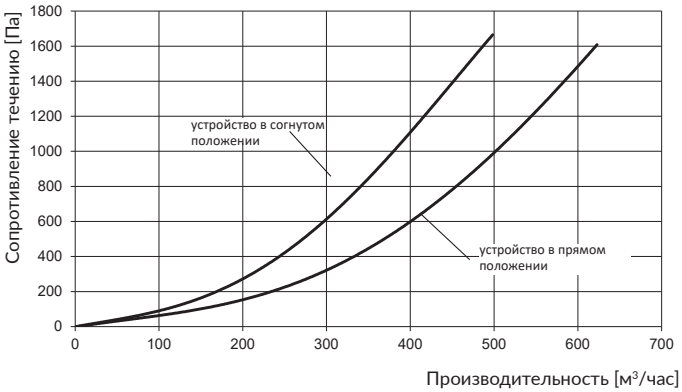


### ERGO LUX-K

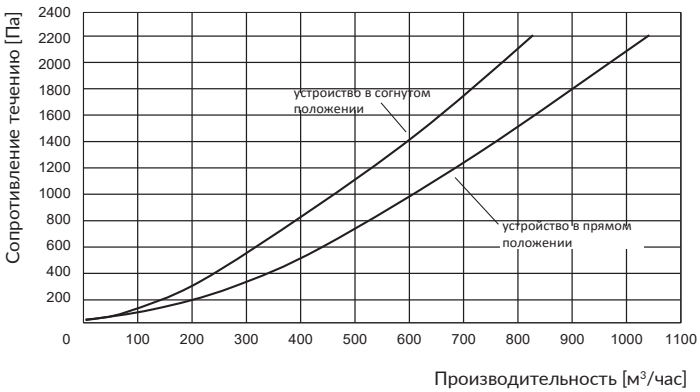


### ERGO LUX-L

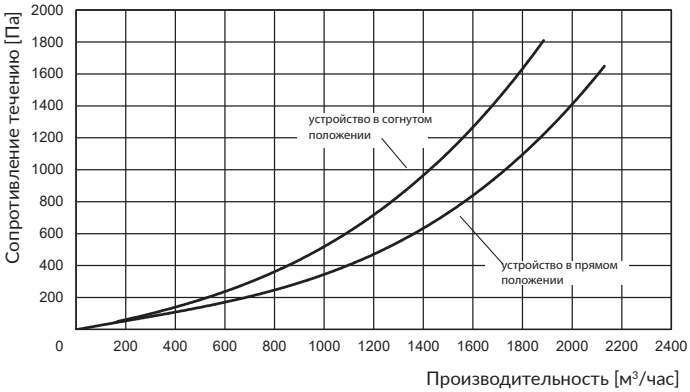


### ERGO LUX-D

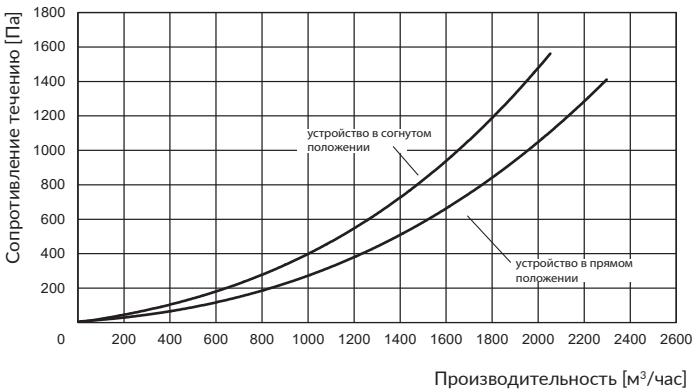


## Область досягания местных вытяжных устройств ERGO LUX

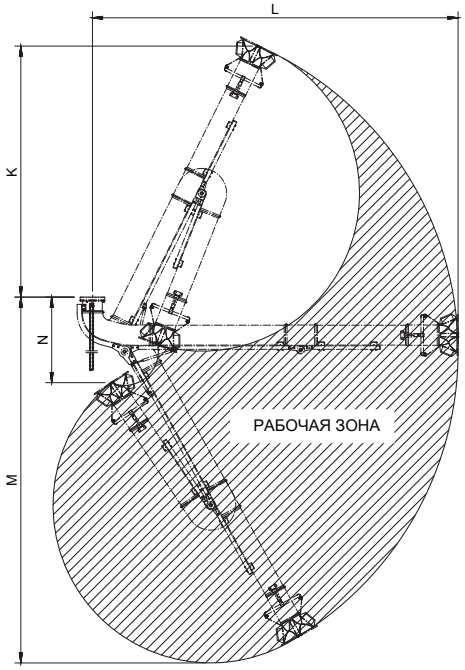


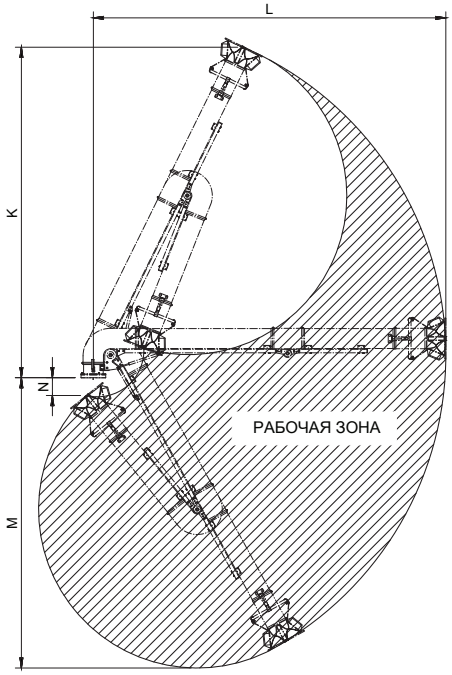


| Тип | K [м] | L [м] | M [м] | N [м] |
|---|---|---|---|---|
| ERGO LUX-L(L)/2;<br>ERGO LUX-D(L)/2 | 1,4 | 2,3 | 2,4 | 0,6 |
| ERGO LUX-L(L)/3;<br>ERGO LUX-D(L)/3 | 2,2 | 3,2 | 3,2 | 0,75 |
| ERGO LUX-L(L)/4;<br>ERGO LUX-D(L)/4 | 2,7 | 3,8 | 3,7 | 1,2 |

| Тип | K [м] | L [м] | M [м] | N [м] |
|---|---|---|---|---|
| ERGO LUX-L(L)/2-R;<br>ERGO LUX-D(L)/2-R | 2,0 | 2,2 | 1,7 | 0 |
| ERGO LUX-L(L)/3-R;<br>ERGO LUX-D(L)/3-R | 2,85 | 3,0 | 2,5 | 0,15 |
| ERGO LUX-L(L)/4-R;<br>ERGO LUX-D(L)/4-R | 3,4 | 3,65 | 3,0 | 0,5 |