SMOKE ABSORBER – pochłaniacz dymu tytoniowego

Przykład aranżacji SMOKE ABSORBERA
w specjalnie wydzielonej przestrzeni wewnątrz budynku

Zastosowanie

SMOKE ABSORBER to nowoczesny pochłaniacz dymu tytoniowego przeznaczony do montażu w specjalnie zaaranżowanym pomieszczeniu, w którym nawet 20 osób może jednocześnie palić papierosy, nie stwarzając przy tym żadnych uciążliwości dla otoczenia. Wyjątkowa skuteczność filtracji, stylistyka urządzenia oraz nowoczesna aranżacja pomieszczenia stanowią eleganckie wyposażenie zakładów pracy, uczelni, hoteli, lokali gastronomiczno-rozrywkowych i obiektów służących obsłudze podróżnych. Urządzenie nie wymaga ingerencji w system wentylacji budynku.

Budowa

Pochłaniacz SMOKE ABSORBER składa się z dwóch segmentów:

- komory filtracyjnej przykrytej perforowaną ścianą wyciągającą dym tytoniowy,
- komory wentylatorowej przykrytej blatem wyposażonym w trzy popielnice samogaszące niedopałki.

Urządzenie jest wyposażone w wysokoskuteczne filtry przeciwpyłowe HEPA klasy H13 wychwytujące cząstki smoliste ze skutecznością 99,95% oraz kasety z granulowanym węglem aktywnym pochłaniającym zanieczyszczenia gazowe (nikotyna, tlenek węgla i wiele innych).

Użytkowanie

W trakcie eksploatacji SMOKE ABSORBERA należy okresowo wymieniać wkłady filtracyjne. Okres wymiany w przeciętnych warunkach użytkowania wynosi ok. 1 roku.

Dane techniczne

Typ	Nr kat.	Wydatek [m³/h]	Zasilanie	Moc wentylatora [W]	Poziom ciśnienia akustycznego [dB(A)] z odległości 1 m	Masa węgla aktywnego [kg]	Masa urządzenia [kg]
SMOKE ABSORBER SA-1	800079	2100	230 V/50 Hz	550	52	35	430

Uwagi: 1. Na życzenie Klienta oferujemy roczny serwis obejmujący przegląd i wymianę filtrów.
2. SMOKE ABSORBER spełnia wymogi ustawy o ochronie zdrowia przed następstwami użytkowania tytoniu i wyrobów tytoniowych z 8 kwietnia 2010 r.

SMOKE ABSORBER

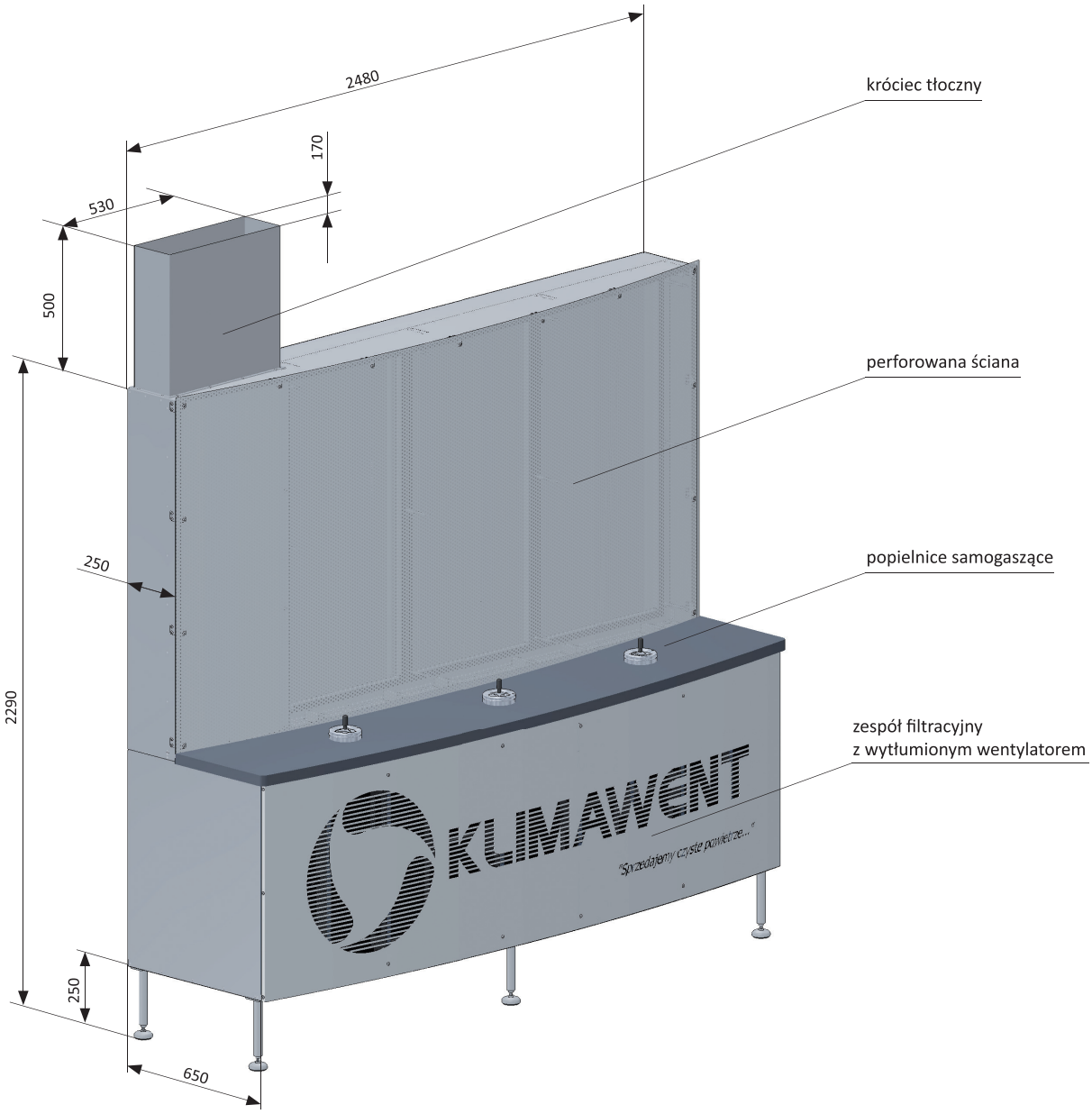

Części wymienne

Filtr wysokoskuteczny

	Typ	Nr kat.	Skuteczność filtracji	Uwagi
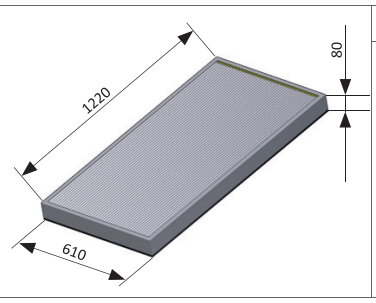	FA-SMOKE ABSORBER	838F85	99,95%	Klasa filtra – H13. Liczba filtrów w urządzeniu: 3 szt.

Węgiel aktywny granulowany

	Typ	Nr kat.	Masa [kg]	Uwagi
	ORGANOSORB 10CO 4x8	874W04	35	Przy wymianie węgiel dostarczamy luzem w workach 25 kg.