FOG-2500 – Absaugung von Schweißstaub und Ölnebel

Bestimmung

Das FOG-2500-Filtergerät dient zur Reinigung der Luft von Staub und Ölnebel. Es ist unersetzbar bei der Abscheidung von Rauch und Dünsten, die bei Zerspannungsarbeiten erzeugt werden, von Emulsionsnebel, der während der Kühlung von Werkzeugmaschinen mit Wasser-Öl-Emulsionen entsteht wie auch während des Schweißens, vor allem von veröltem Blech oder mit Anwendung großer Mengen von Mitteln gegen Absplittern. Die Höchsttemperatur der geförderten Luft darf bis 60°C betragen. Das FOG-2500-Gerät ist zur Bedienung von stationären Arbeitsplätzen bestimmt.

Bau

FOG-2500 besteht aus:

- einem Stahlblechgehäuse,
- einem Radialventilator,
- einem Netzfilter,
- einer Sektion der Ionisation,
- einer Sektion der Einfangung,
- einer elektrischen Steuereinheit zum Einschalten und zur Steuerung des Geräts.

Das Gerät wird in stationärer Version hergestellt. Es ist mit Standfüßen, die am Boden festgeschraubt werden, ausgestattet. Es besitzt zwei Eintrittsstutzen von 160 mm Durchmesser, die zum Anschließen von Absaugarmen von jeweils 2 oder 3 m Reichweite dienen und einen zusätzlichen Stutzen von 250 mm Durchmesser zum Anschließen an eine Abzugsanlage.

Benutzung

Nach dem Einschalten des Geräts sorgt das Automatik-System für eine ständige Arbeit des Ventilators und Reinigung der Raumluft. In der ersten Phase fließt geförderte Luft durch den Netzfilter, der die grobsten Staubpartikel auffängt. Danach gelangt sie in die Sektion der Ionisation, wo die restlichen Partikeln eine positive elektrische Aufladung bekommen. In der folgenden Sektion bleiben sie an negativ aufgeladenen Platten haften. Nach dem Verlassen der Sektion der Einfangung fließt die gereinigte Abluft zurück in den Raum. Der Wirkungsgrad des Filters beträgt 98%.

Im Falle der Anwendung des Geräts zur Absaugung von Staub, der während Schweißarbeiten entsteht, müssen die Sektion der Ionisation und die Sektion der Einfangung zeitweise von Verschmutzungen, die an ihren Elementen haften bleiben, in einem Spülbehälter mit Wasser und Reinigungsmittel abgewaschen werden.

Im Falle der Anwendung des Geräts zur Absaugung von Ölnebel, Wasser-Öl-Emulsionen u. ä. fließen Verschmutzungen direkt in ein Abtropftablett, das sich unter den Filtersektionen befindet. Das abgetropfte Öl wird durch ein Ölablassventil entfernt.

Auf Wunsch ist eine mobile, mit den Rädern ausgerüstete Version, verfügbar.

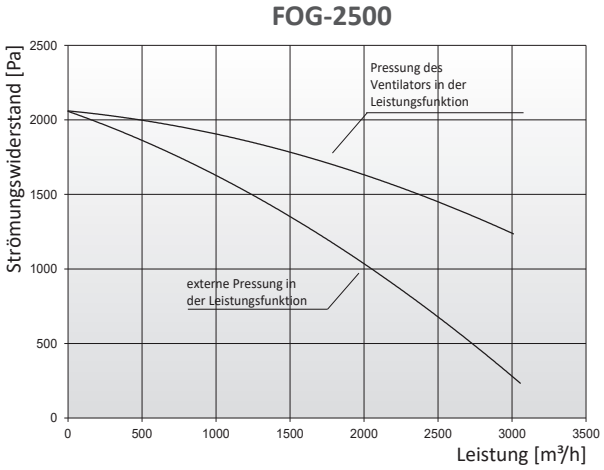

Technische Daten

Typ	Kat. Nr.	Maximale Leistung [m³/h]	Maximaler Luftunterdruck [Pa]	Spannung [V]	Motorleistung [kW]	Schalldruck [dB(A)] aus Entfernung		Gewicht [kg]	Anzahl von Anschlussstutzen für ERGO LUX-Absaugarme
						1 m	5 m		
FOG-2500	804F02	3050	2050	3x400	1,5	76	64	168	2

FOG-2500

Vorderansicht

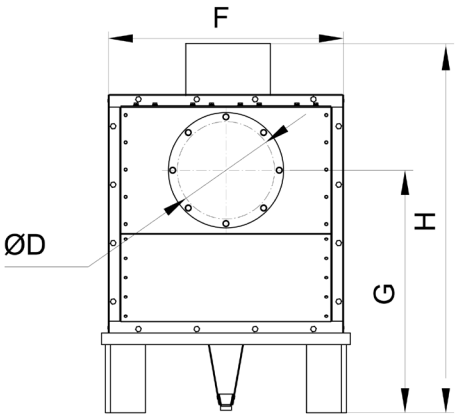

Seitenansicht

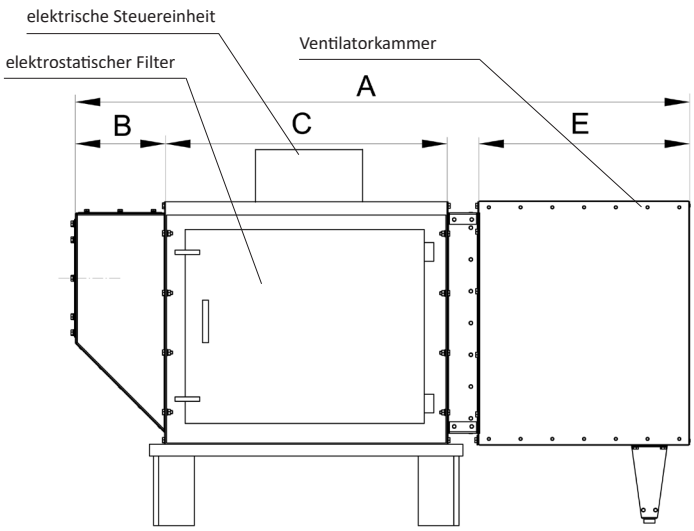

Draufsicht

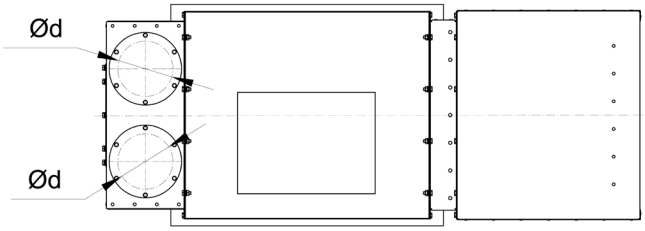

Maße

Typ	A [mm]	B [mm]	C [mm]	ØD [mm]	E [mm]	F [mm]	G [mm]	H [mm]	Ød [mm]
FOG-2500	1550	225	710	250	530	605	625	1100	160

Zusatzausstattung

Spülbehälter

	Typ	Kat. Nr.	Bemerkungen
	P-FOG-2500	804F03	Der Spülbehälter in der Sektion der Einfangung ist mit einem Ablassventil ausgestattet.